計 画 平 面 図

縮尺=1/500

阿南市羽ノ浦町・那賀川町　那賀川・平島　地区

3級基準点座標一覧

点　名	X座標	Y座標	標　高
H29 那賀川・平島 NO.1	105452.678	104833.652	5.346
H29 那賀川・平島 NO.2	105673.417	104987.128	5.134
H29 那賀川・平島 NO.3	105742.415	105169.960	4.468

4級基準点座標一覧

点　名	X座標	Y座標	標　高
K4.1	105265.930	104569.765	6.034
K4.2	105292.623	104623.955	5.942
K4.3	105316.434	104669.950	5.651
K4.4	105310.803	104752.437	5.800
K4.5	105334.548	104799.419	5.439
K4.5.1	105378.262	104807.821	5.299
K4.6	105360.715	104844.958	6.277
K4.6.1	105391.279	104833.548	5.283
K4.7	105419.517	104898.925	5.267
K4.8	105452.389	104928.529	5.273
K4.9	105501.651	104947.388	5.288
K4.10	105530.411	105011.098	5.002
K4.11	105584.701	105026.005	4.996
K4.12	105636.773	105094.784	4.896
K4.13	105652.198	105177.850	4.838
K4.14	105684.694	105193.243	4.979

IP点座標一覧

点　名	X座標	Y座標
IP-1	105262.115	104582.000
IP-2	105297.241	104631.423
IP-3	105310.617	104680.318
IP-4	105309.171	104720.820
IP-5	105306.329	104751.732
IP-6	105343.417	104837.115
IP-7	105373.220	104867.052
IP-8	105401.014	104894.169
IP-9	105427.631	104929.034
IP-10	105484.162	104953.374
IP-11	105485.193	104951.018
IP-12	105491.203	104953.340
IP-13	105500.667	104956.320
IP-14	105504.825	104956.675
IP-15	105508.246	104956.116
IP-16	105513.133	104956.294
IP-17	105537.976	104959.053
IP-18	105551.124	104982.430
IP-19	105573.016	105014.452
IP-20	105600.762	105035.774
IP-21	105606.964	105055.629
IP-22	105613.916	105065.724
IP-23	105621.709	105073.578
IP-24	105640.257	105095.548
IP-25	105659.036	105120.741
IP-26	105647.938	105140.742
IP-27	105652.848	105158.984
IP-28	105655.861	105168.416
IP-29	105661.568	105182.128
IP-30	105665.612	105187.722
IP-31	105681.260	105194.456

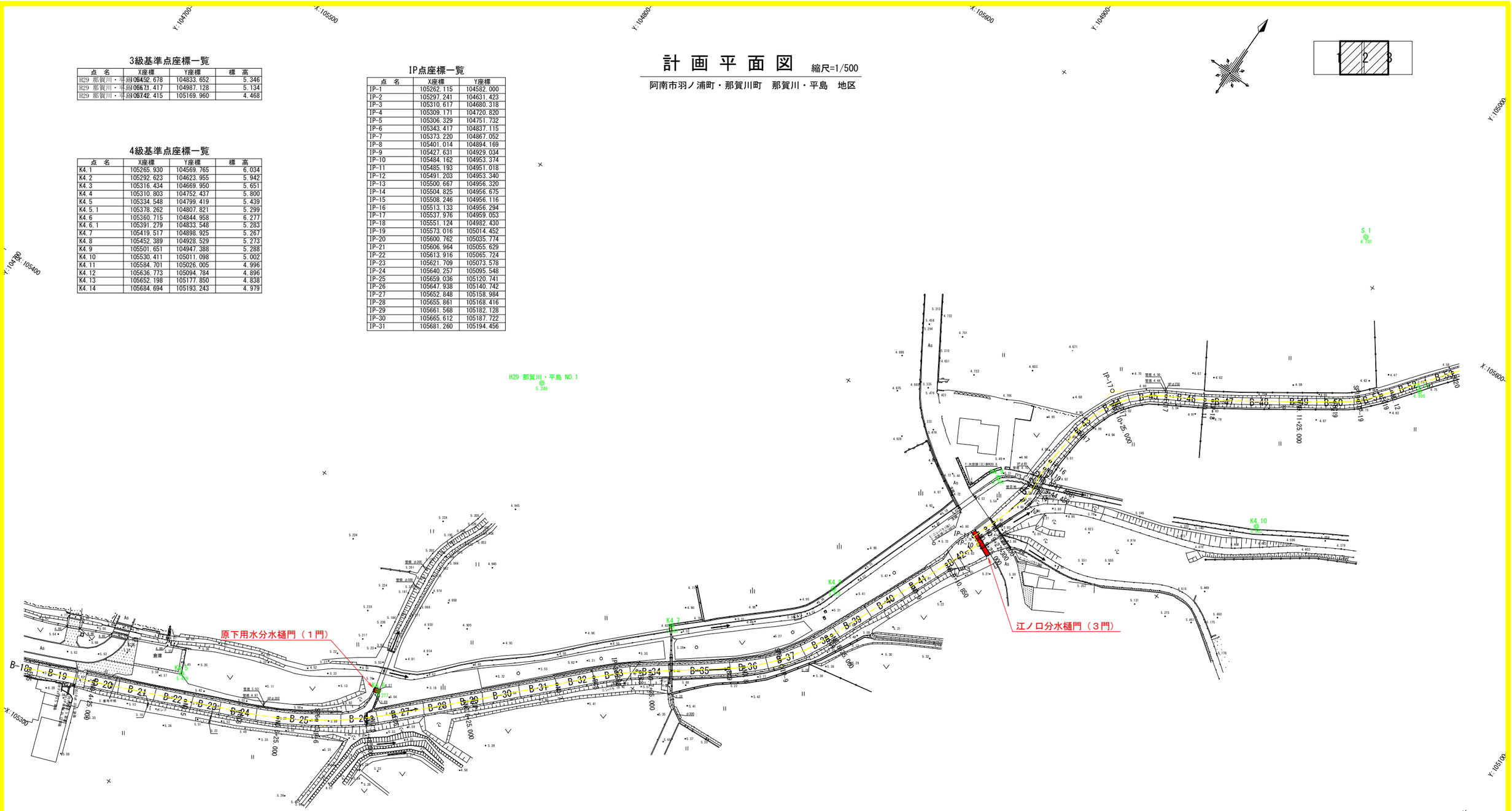

※水路延長はIP-10～IP-11の
点間距離(L=2.561m)を除く、実水路延長

工事名	R１阿耕　国附　那賀川平島 分水ゲート製作据付１工事		
路線名等	那賀川・平島 地区		
工事箇所	阿南市羽ノ浦町・那賀川町		
図面名	計 画 平 面 図		
縮尺	1:500	図面番号	1/16
会社名			
事務所名	徳島県南部総合県民局農林水産部<阿南>		

原下用水分水樋門一般図

No	名　　称	材　料	数量	規　　格	注　記
1	開閉機	購入品	1	単動ラック式-10kN用	FC200
2	ラック棒カバー	購入品	1	10kN用(目盛付)	SUS304
3	ラック棒	購入品	1	10kN用×1800L	SUS304
4	ラック棒継手	購入品	1	10kN用	SUS304
5	吊上ピン	購入品	1	10kN用	SUS304N2
6	吊上金物	SUS304	1	PL16, PL12, PL9	
7	扉体	SUS304	1	PL6, L65×65×6他	
8	水密ゴム(A)	合成ゴム	2	t=10	
9	水密ゴム(B)	合成ゴム	1	t=10	
10	ゴム押え板(A)	SUS304	2	FB6×50	
11	ゴム押え板(B)	SUS304	1	FB6×50	
12	上部フレーム	SUS304	2	PL6, FB6×50	
13	サイドフレーム(左岸)	SUS304	1	PL6他	
14	サイドフレーム(右岸)	SUS304	1	PL6他	
15	下部フレーム	SUS304他	1	PL6, FB6×75	

平面図 S=1/15

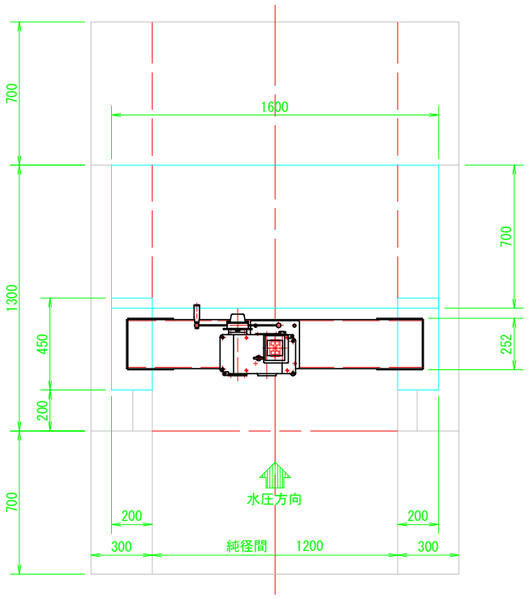

戸溝部断面詳細図 S=1/10

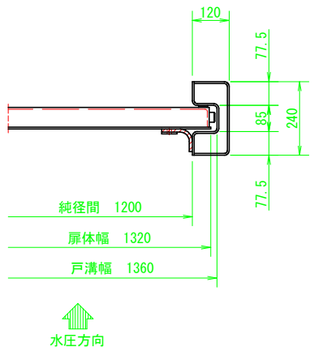

設　計　仕　様	
型　　式	ステンレス製門柱型スライドゲート（ラック式）
純径間×有効高	B1200×H700
水 密 方 式	前面3方ゴム水密
設 計 水 深	0.700 m
操 作 水 深	0.700 m
揚　　程	0.700 m
操 作 方 式	手　動
開閉機型式	単動ラック式
設 計 基 準	鋼構造物計画設計技術指針
設置数	1　門

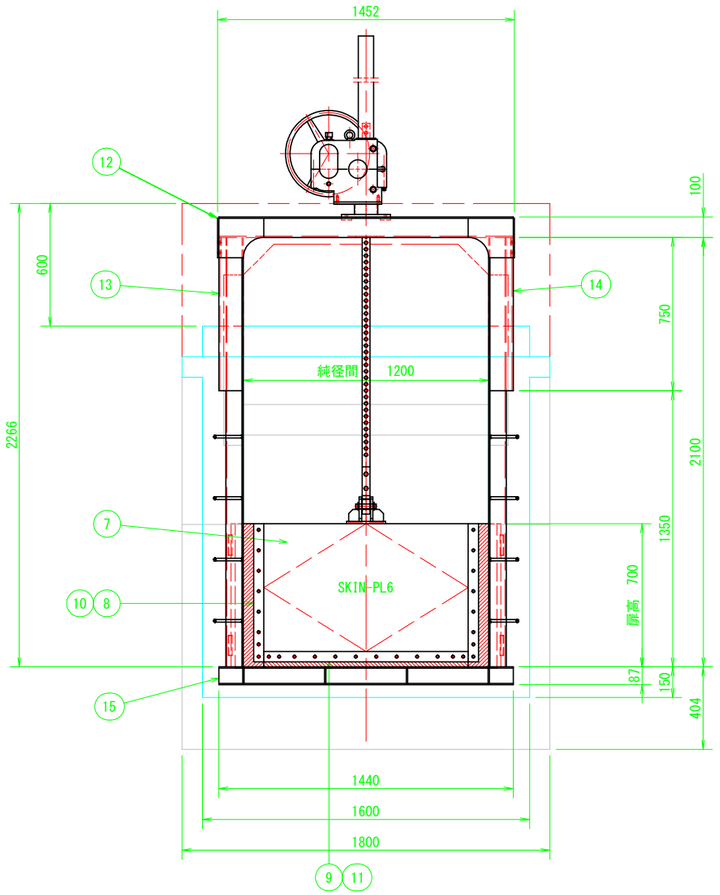

正面図 S=1/15

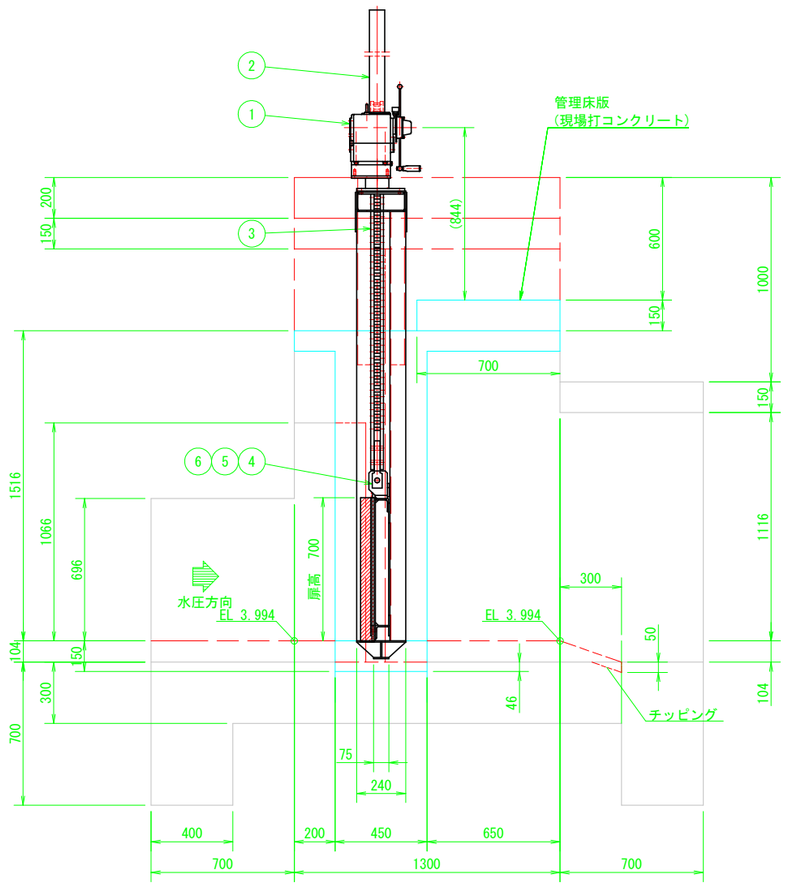

断面図 S=1/15

工事名	R１阿耕　国附　那賀川平島 分水ゲート製作据付１工事		
路線名等	那賀川・平島 地区		
工事箇所	阿南市羽ノ浦町・那賀川町		
図面名	原下用水分水樋門　一般図		
縮尺	図 示	図面番号	2/16
会社名			
事務所名	徳島県南部総合県民局農林水産部<阿南>		

原下用水分水樋門箱抜き寸法図

平面図S=1/15

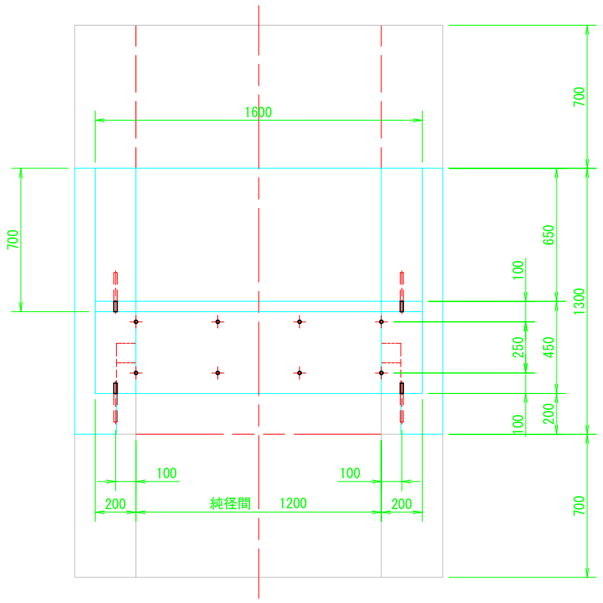

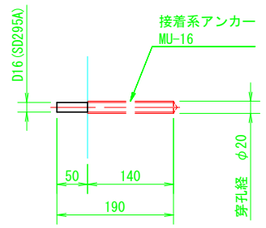

側面挿し筋詳細図S=1/5
N=26本

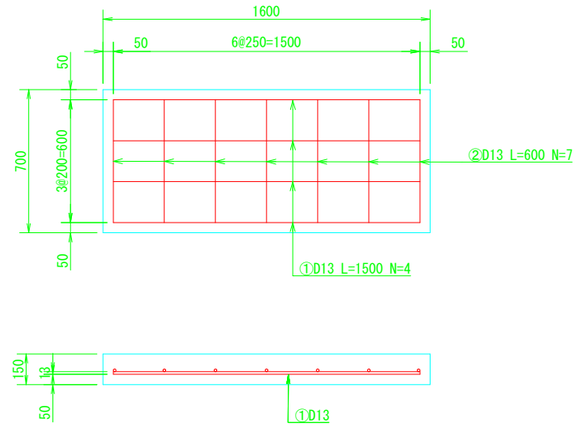

床版配筋図S=1/10

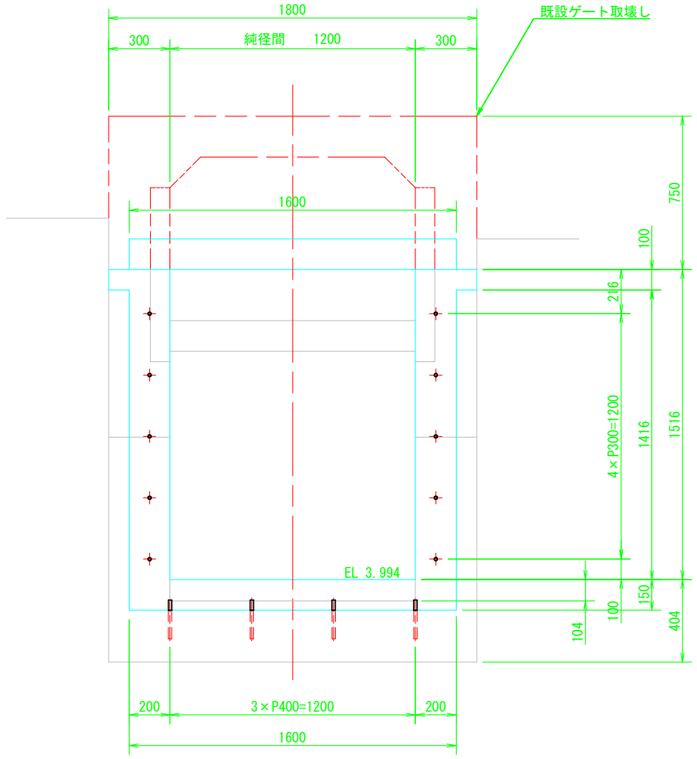

正面図S=1/15

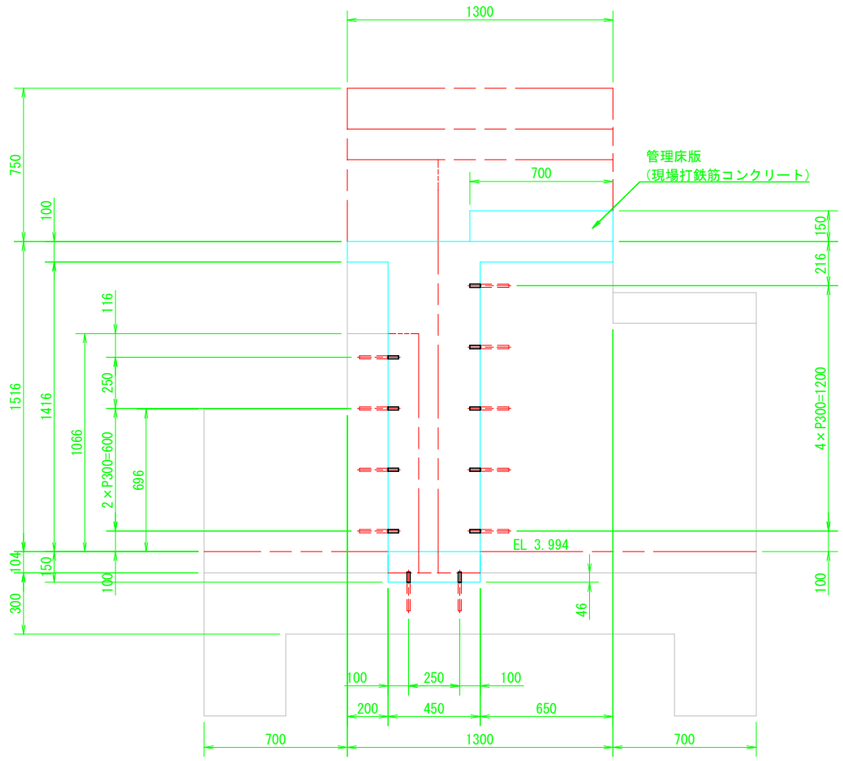

断面図S=1/15

工事名	R１阿耕　国附　那賀川平島 分水ゲート製作据付１工事		
路線名等	那賀川・平島 地区		
工事箇所	阿南市羽ノ浦町・那賀川町		
図面名	原下用水分水樋門　箱抜き寸法図		
縮尺	図 示	図面番号	3/16
会社名			
事務所名	徳島県南部総合県民局農林水産部＜阿南＞		

原下用水分水樋門はつり図

S=1/15

平面図

S=1/15

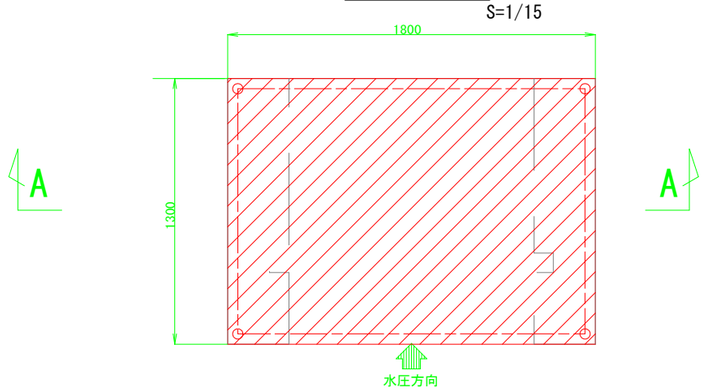

A － A

S=1/15

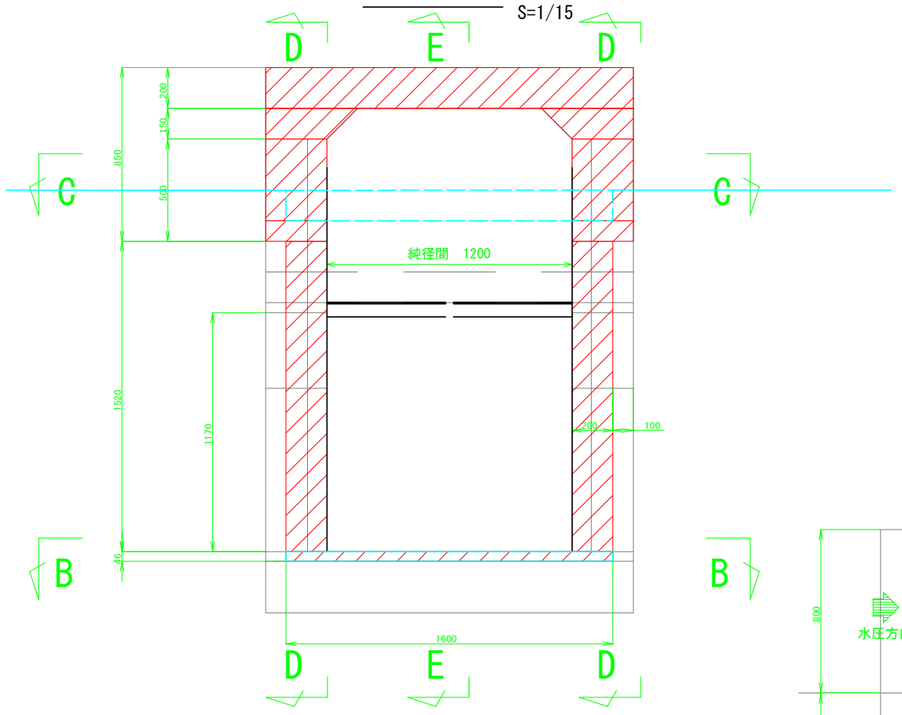

B － B

S=1/15

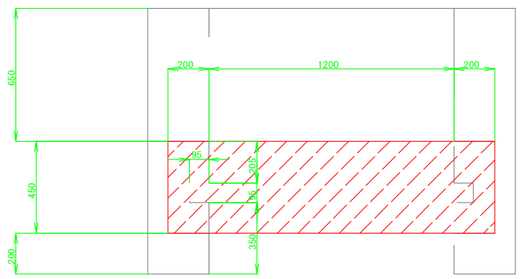

C － C

S=1/15

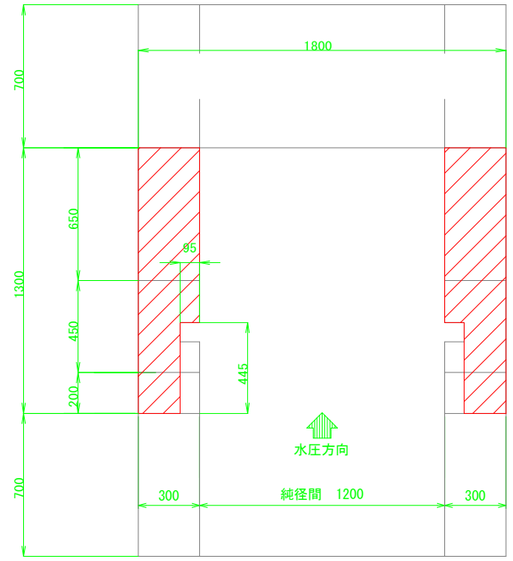

D － D

S=1/15

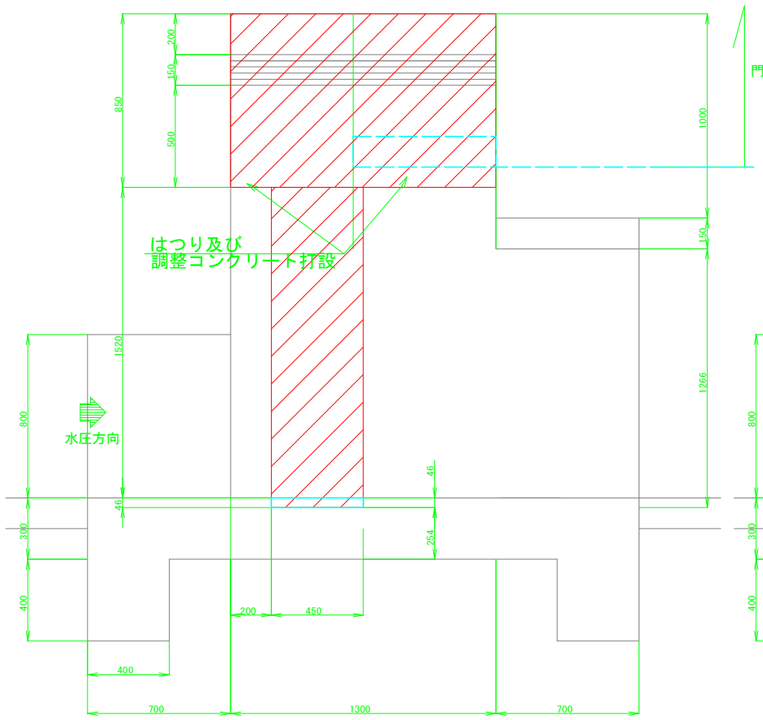

E － E

S=1/15

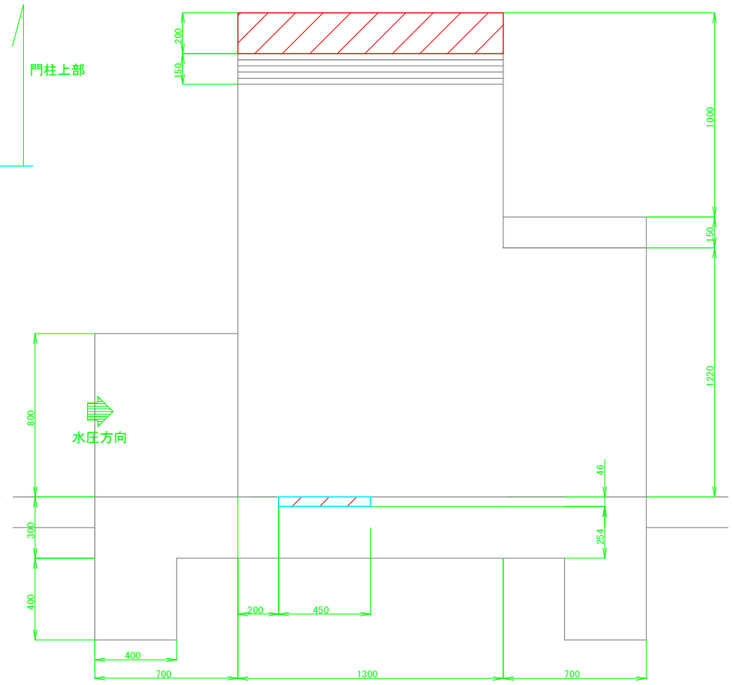

：コンクリートはつり部分を示す。

工事名	R１阿耕　国附　那賀川平島 分水ゲート製作据付１工事		
路線名等	那賀川・平島 地区		
工事箇所	阿南市羽ノ浦町・那賀川町		
図面名	原下用水分水樋門　はつり図		
縮尺	図 示	図面番号	4/16
会社名			
事務所名	徳島県南部総合県民局農林水産部＜阿南＞		

原下用水分水樋門扉体組立図 S=1/10

No	名　称	材　料	数量	規　格	注　記
1	扉体	SUS304他	1	PL6, L65×65×6他	
2	吊上金物	SUS304	1	PL16, PL12, PL9	
3	水密ゴム(A)	合成ゴム	2	t=10	
4	水密ゴム(B)	合成ゴム	1	t=10	
5	ゴム押え板(A)	SUS304	2	FB6×50	
6	ゴム押え板(B)	SUS304	1	FB6×50	
7	スライド板	SUS304	4	FB6×30	
8	振れ止め	SUS304	4	FB19×32	
9	六角ボルト	SUS304	14	M12×45	
10	六角ボルト	SUS304	14	M12×40	
11	平座金	SUS304	28	M12	
12	六角ナット	SUS304	28	M12	

(注　記)

1) 本図の指示なき溶接は ▽ を標準とし，脚長は4mmとする。
2) 状況に応じて開先加工及びG仕上げを施すものとする。
3) 特記以外の材質はすべてSUS304とする。
4) スライド板及び振れ止めの摺動面は塗装不可。

平面図

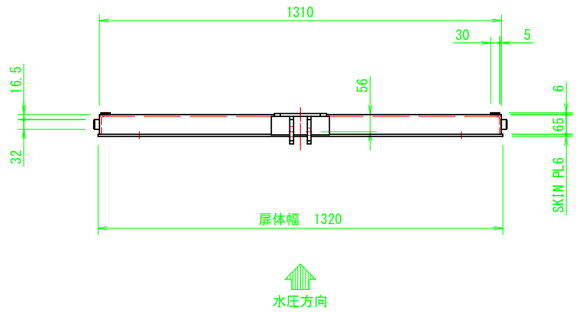

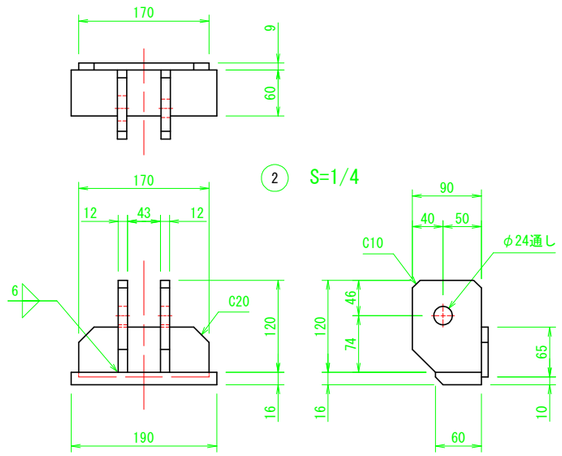

1

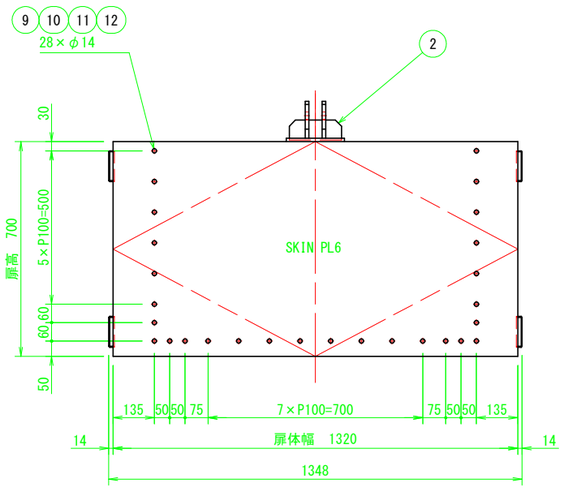

正面図

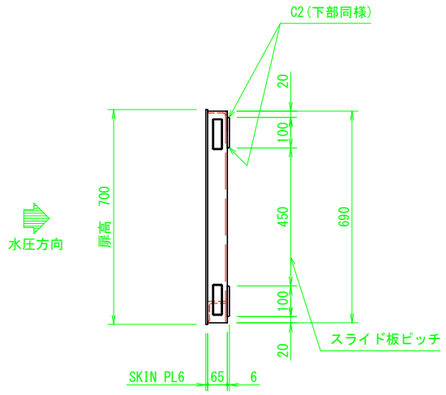

側面図

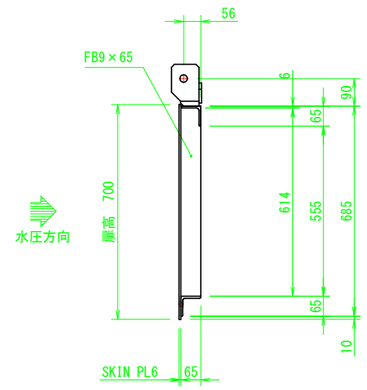

断面図

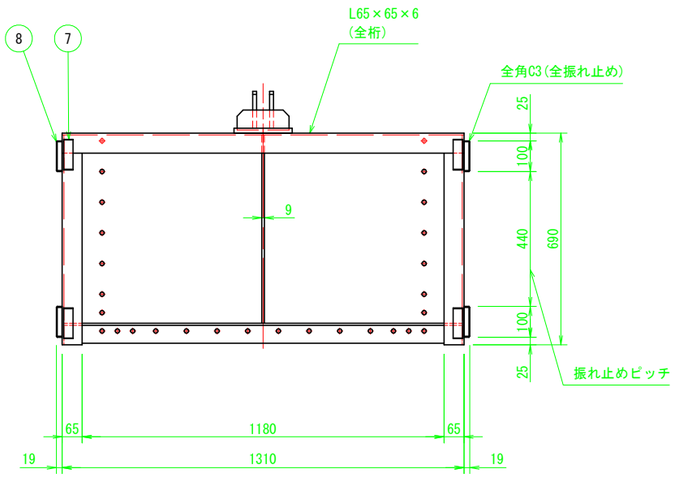

背面図

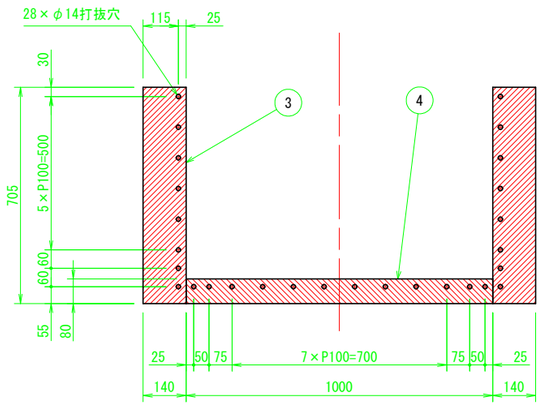

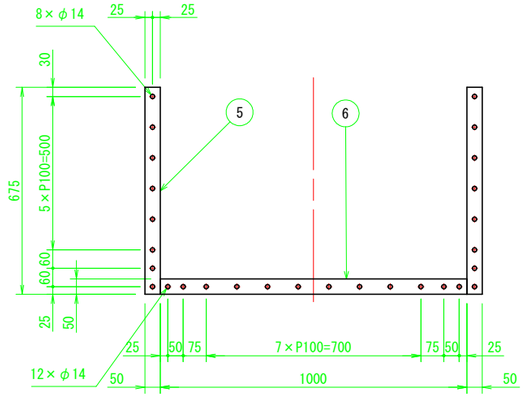

工事名	R１阿耕　国附　那賀川平島 分水ゲート製作据付１工事		
路線名等	那賀川・平島 地区		
工事箇所	阿南市羽ノ浦町・那賀川町		
図面名	原下用水分水樋門 扉体組立図		
縮尺	図 示	図面番号	5/16
会社名			
事務所名	徳島県南部総合県民局農林水産部<阿南>		

原下用水分水樋門 戸当り組立図

S=1/10

No	名　称	材　料	数量	規　格	注記
1	上部フレーム	SUS304	1	PL6, FB9×50	
2	サイドフレーム(右岸)	SUS304	1	PL6	
3	サイドフレーム(左岸)	SUS304	1	PL6	
4	下部フレーム	SUS304他	1	PL6, FB6×75	
5	アンカーフレーム	SUS304	16	φ13×150L	
6	六角ボルト	SUS304	8	M12×25	
7	ばね座金	SUS304	8	M12	

(注　記)

1) 本図の指示なき溶接は ⌐ ⌐ を標準とし, 溶接脚長は4mmとする。
2) 状況に応じて開先加工及びG仕上げを施すものとする。
3) 下部フレーム(SS400部)はタック溶接(50-150)可とする。
4) 特記以外の材質はすべてSUS304とする。
5) 埋設部(SS400部)はジンクリッチ処理のこと。

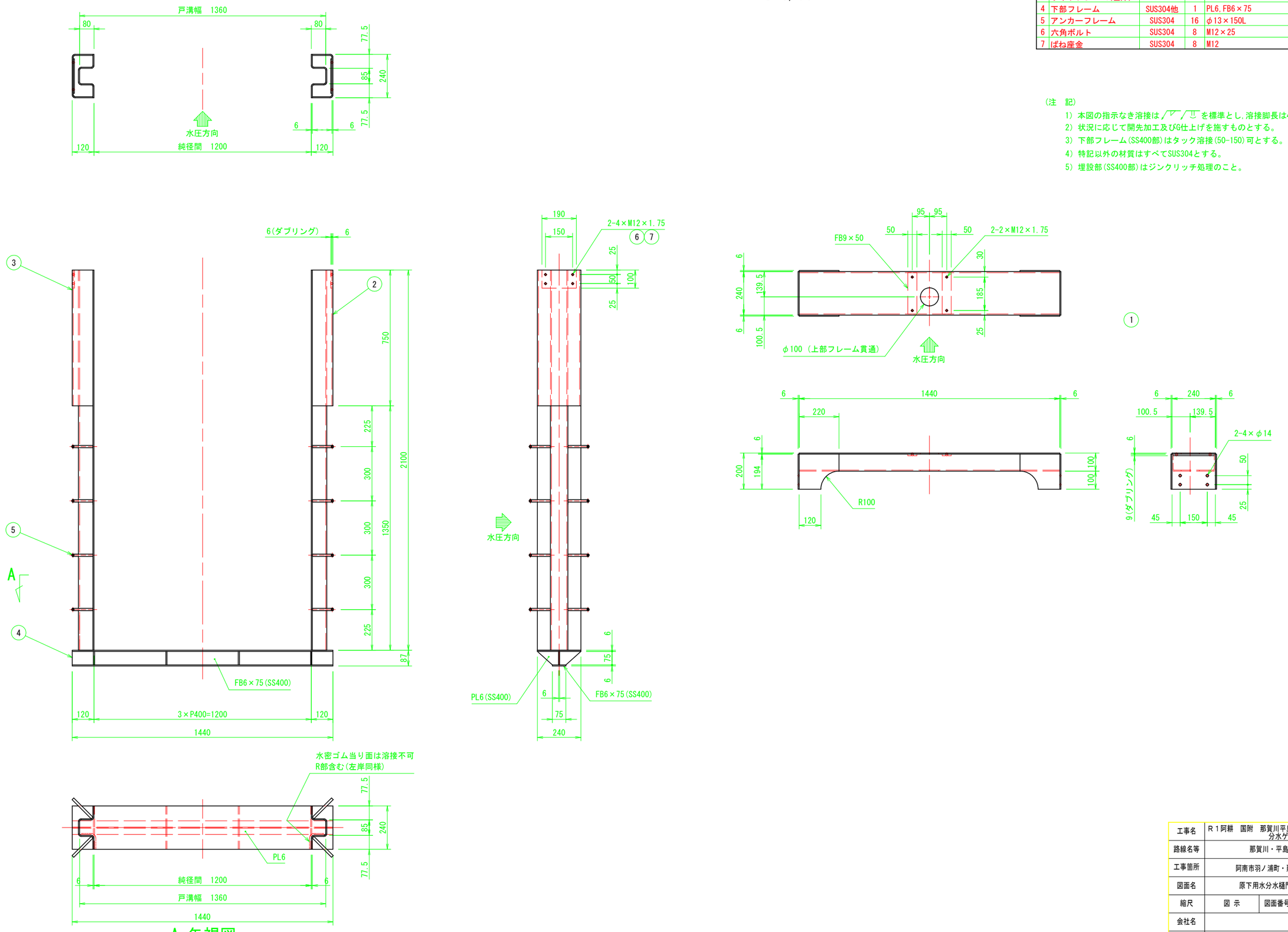

A 矢視図

工事名	R１阿耕　国附　那賀川平島 分水ゲート製作据付１工事		
路線名等	那賀川・平島 地区		
工事箇所	阿南市羽ノ浦町・那賀川町		
図面名	原下用水分水樋門 戸当り組立図		
縮尺	図 示	図面番号	6/16
会社名			
事務所名	徳島県南部総合県民局農林水産部<阿南>		

原下用水分水樋門 開閉機組立図

手動ラック式開閉機 S=1/5
(FC200)

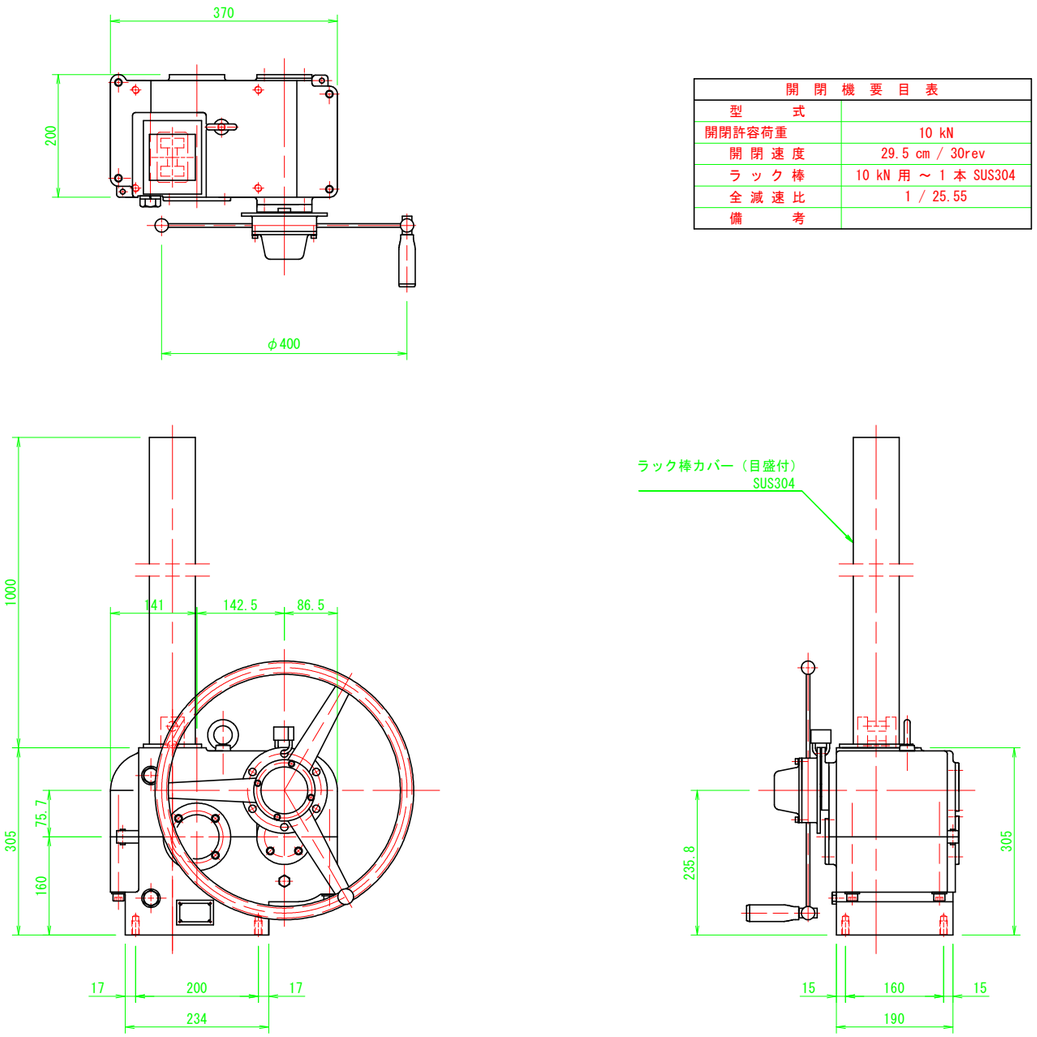

開 閉 機 要 目 表	
型 式	
開閉許容荷重	10 kN
開 閉 速 度	29.5 cm / 30rev
ラ ッ ク 棒	10 kN 用 ～ 1 本 SUS304
全 減 速 比	1 / 25.55
備 考	

吊上ピン S=1/2
(SUS304N2)

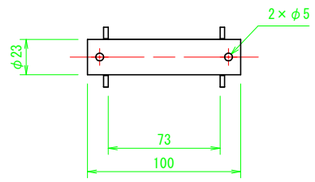

A矢視 S=1/5

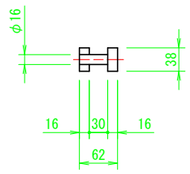

ラック棒 S=1/5
(SUS304)

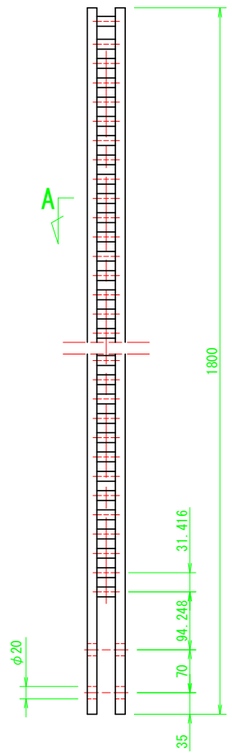

ラック棒継手 S=1/5
(SUS304)

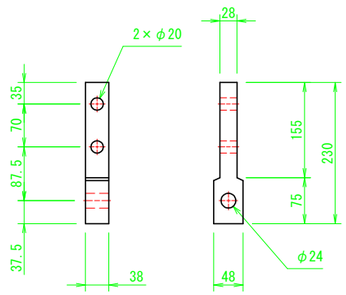

塗 装 仕 様				
工程	塗料名	標準塗布量 (g/m2)	塗装膜厚(μm) 各層	累計
第1層下塗	有機ｼﾞﾝｸﾘｯﾁﾍﾟｲﾝﾄ	700	75	
第2層下塗	弱溶剤形変性ｴﾎﾟｷｼ樹脂塗料 下塗(大気部用)	400	80	155
第3層下塗	弱溶剤形変性ｴﾎﾟｷｼ樹脂塗料 下塗(大気部用)	400	80	235
第4層中塗	弱溶剤形ﾎﾟﾘｳﾚﾀﾝ樹脂塗料用 中塗	220	40	275
第5層上塗	弱溶剤形ﾎﾟﾘｳﾚﾀﾝ樹脂塗料 上塗	170	30	305
上塗色番号:69-50T(青) 本体塗装面積:0.53 ㎡				

工事名	R１阿耕 国附 那賀川平島 分水ゲート製作据付１工事		
路線名等	那賀川・平島 地区		
工事箇所	阿南市羽ノ浦町・那賀川町		
図面名	原下用水分水樋門 開閉機組立図		
縮尺	図 示	図面番号	7/16
会社名			
事務所名	徳島県南部総合県民局農林水産部＜阿南＞		

原下用水分水樋門 開閉機ベース組立図

No	名　　称	材　料	数量	規　　格	注　記
1	開閉機ベース	SUS304他	1	PL12, 100A(t=4)	
2	六角ボルト	SUS304	8	M12×35, PW, SW	

（注　記）

1）本図の指示なき溶接は▽を標準とし，溶接脚長は4mmとする。
2）状況に応じて開先加工及びG仕上げを施すものとする。
3）指示なき角は糸面取りとする。

平面図 S=1/5

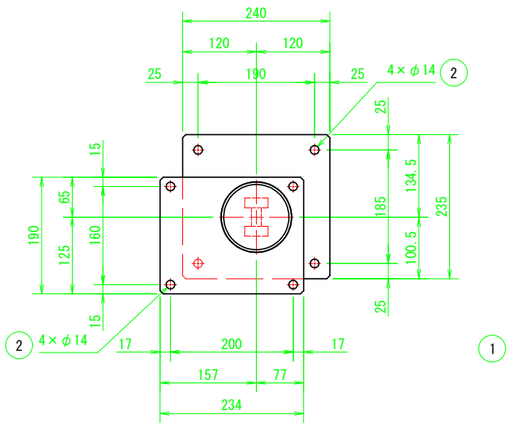

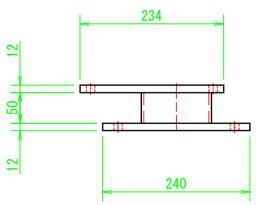

正面図 S=1/5

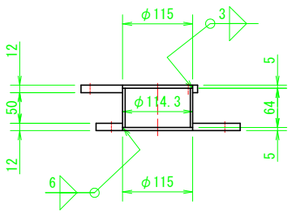

断面図 S=1/5

工事名	R１阿耕　国附　那賀川平島 分水ゲート製作据付１工事		
路線名等	那賀川・平島 地区		
工事箇所	阿南市羽ノ浦町・那賀川町		
図面名	原下用水樋門 開閉機ベース組立図		
縮尺	図 示	図面番号	8/16
会社名			
事務所名	徳島県南部総合県民局農林水産部<阿南>		

江ノ口分水樋門一般図

No	名　　称	材　料	数量	規　　格	注　記
1	開閉機	購入品	1	連動ラック式-20kN用	FC200
2	ラック棒	購入品	2	10kN用×1850L	SUS304
3	ラック棒継手	購入品	2	10kN用	SUS304
4	吊上ピン	購入品	2	10kN用	SUS304N2
5	吊上金物	SUS304	2	PL16, PL12, PL9	
6	扉体	SUS304	1	PL6, [100×50×6他	
7	水密ゴム(A)	合成ゴム	2	t=10	
8	水密ゴム(B)	合成ゴム	1	t=10	
9	ゴム押え板(A)	SUS304	2	FB6×50	
10	ゴム押え板(B)	SUS304	1	FB6×50	
11	上部フレーム	SUS304	1	PL6	
12	サイドフレーム(左岸)	SUS304	1	PL6	
13	サイドフレーム(右岸)	SUS304	1	PL6	
14	下部フレーム	SUS304他	1	PL6, FB6×90	
15	操作台	SUS304	1	ChPL6, L65×65×6他	
16	ラック棒カバー	SUS304	2	10kN用	

(注　記)

1) 上記表は1門分を示し、製作数は3門分とする。

設　計　仕　様	
型　　式	ステンレス製門柱型スライドゲート (ラック式)
純径間×有効高	B2130×H730
水 密 方 式	前面3方ゴム水密
設 計 水 深	0.730 m
操 作 水 深	0.730 m
揚　　程	0.830 m
操 作 方 式	手　動
開閉機型式	連動ラック式
設 計 基 準	鋼構造物計画設計技術指針
設置数	3　門

平面図 S=1/20

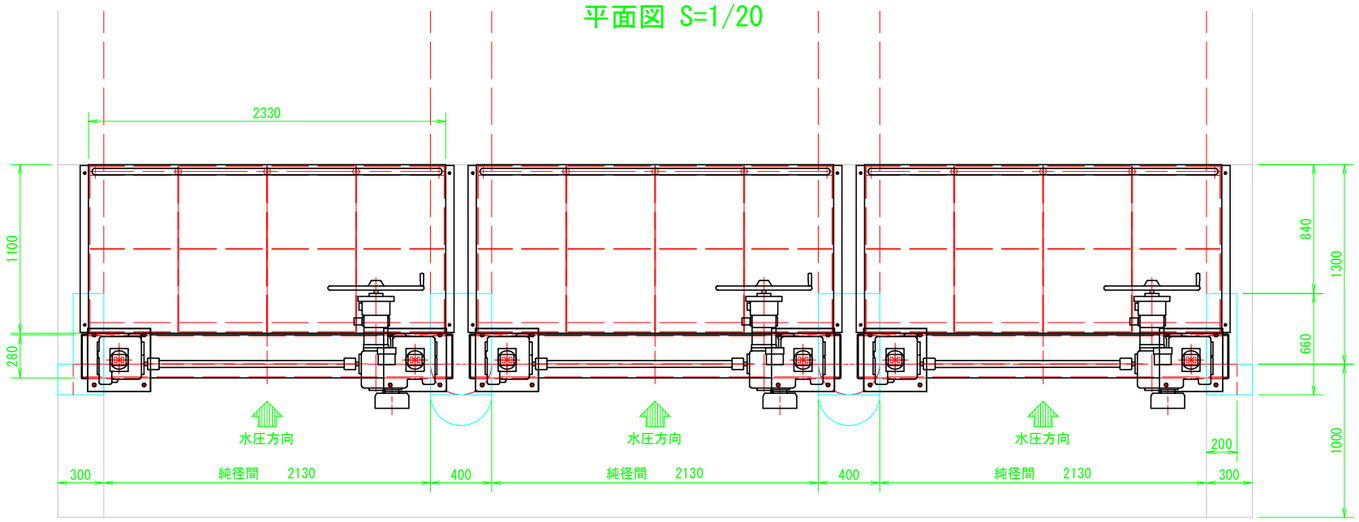

戸溝部断面詳細図 S=1/10

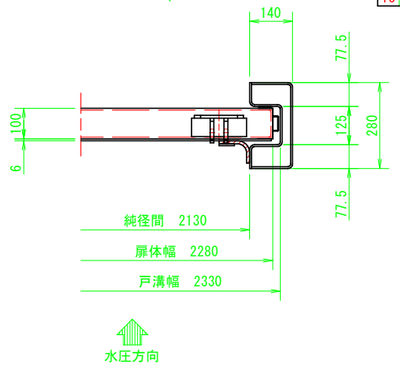

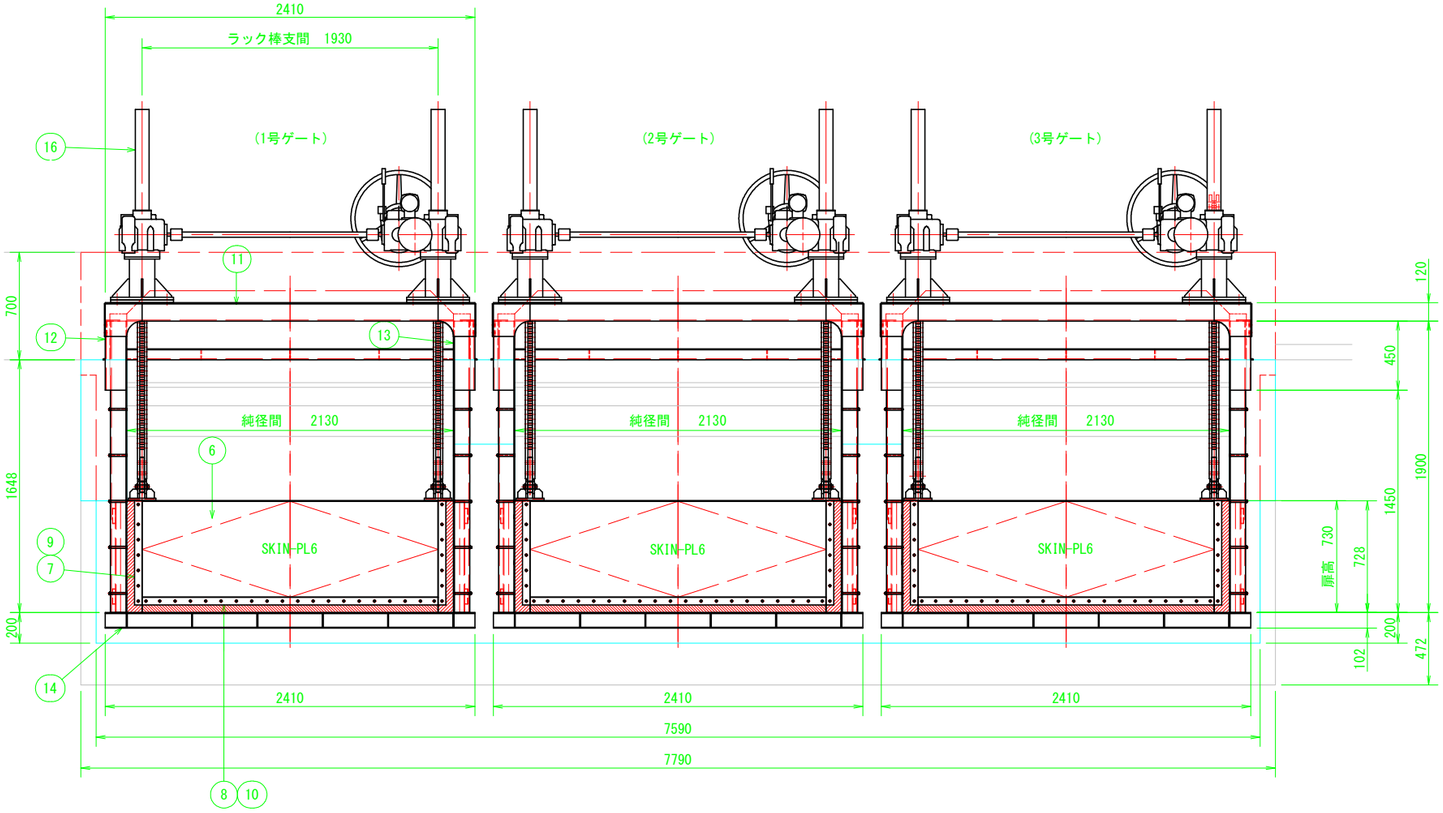

正面図 S=1/20

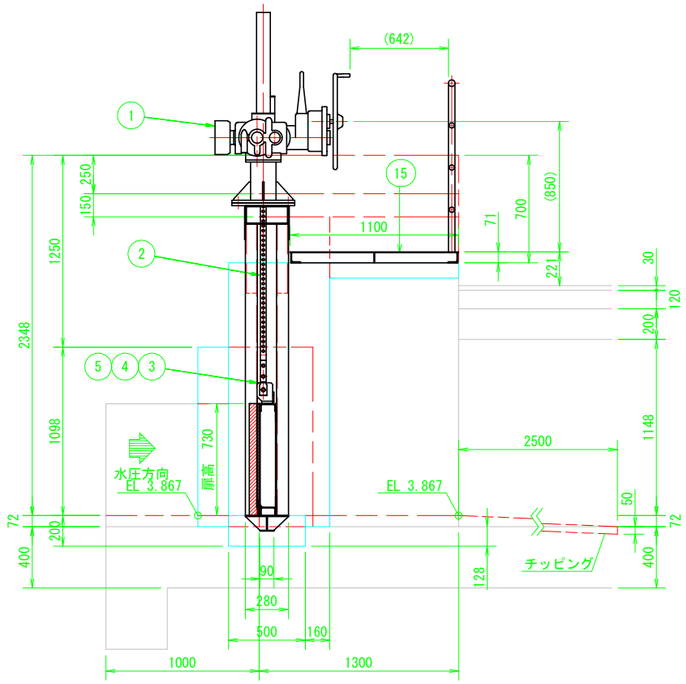

断面図 S=1/20

工事名	R１阿耕　国附　那賀川平島 分水ゲート製作据付１工事		
路線名等	那賀川・平島 地区		
工事箇所	阿南市羽ノ浦町・那賀川町		
図面名	江ノ口分水樋門　一般図		
縮尺	図 示	図面番号	9/16
会社名			
事務所名	徳島県南部総合県民局農林水産部＜阿南＞		

江ノ口分水樋門箱抜き寸法図

平面図S=1/20

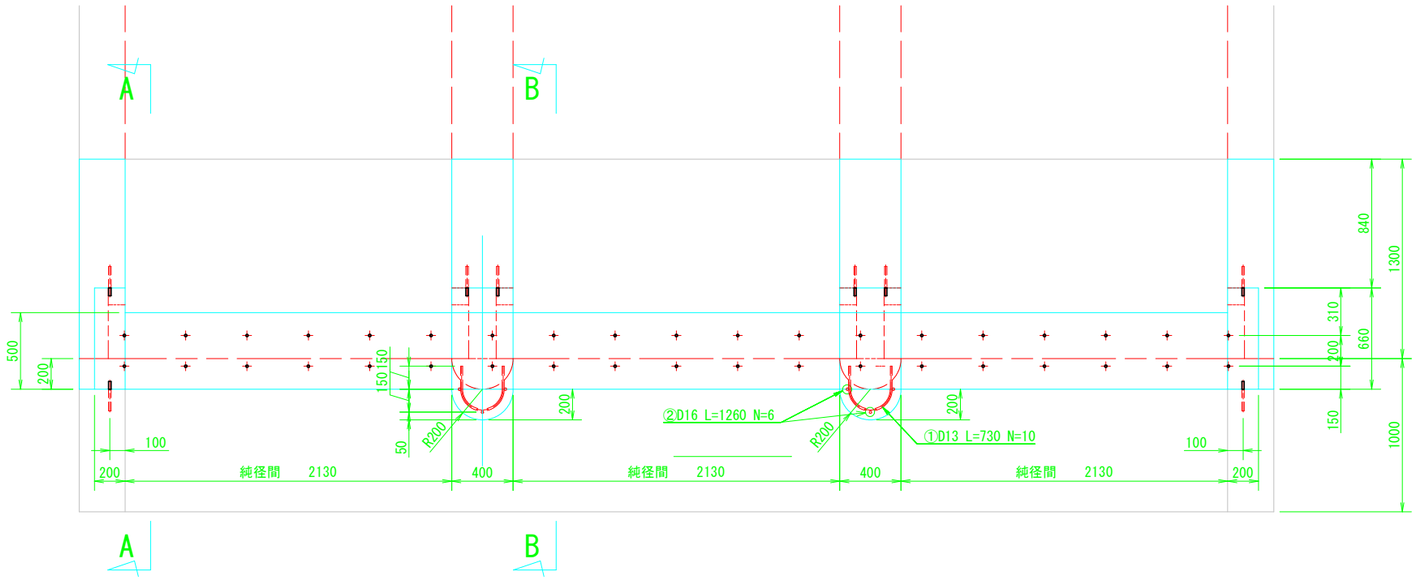

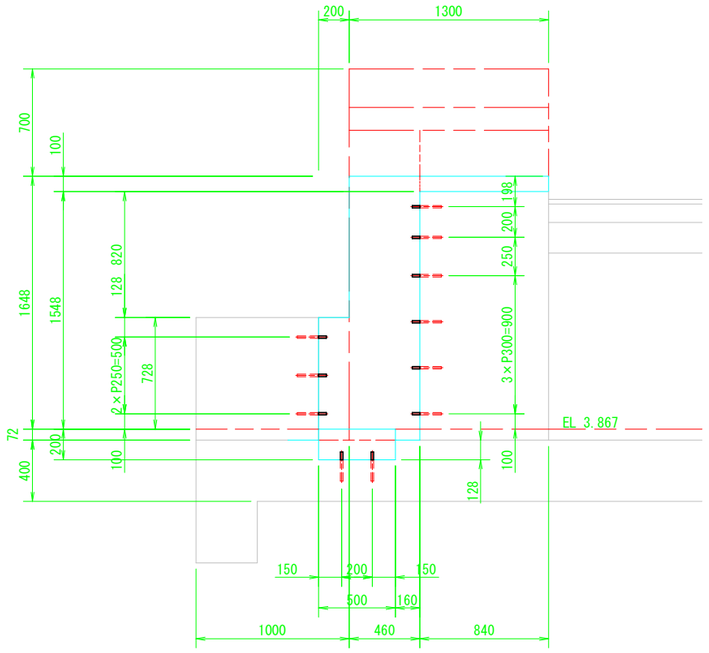

A-A断面図S=1/20

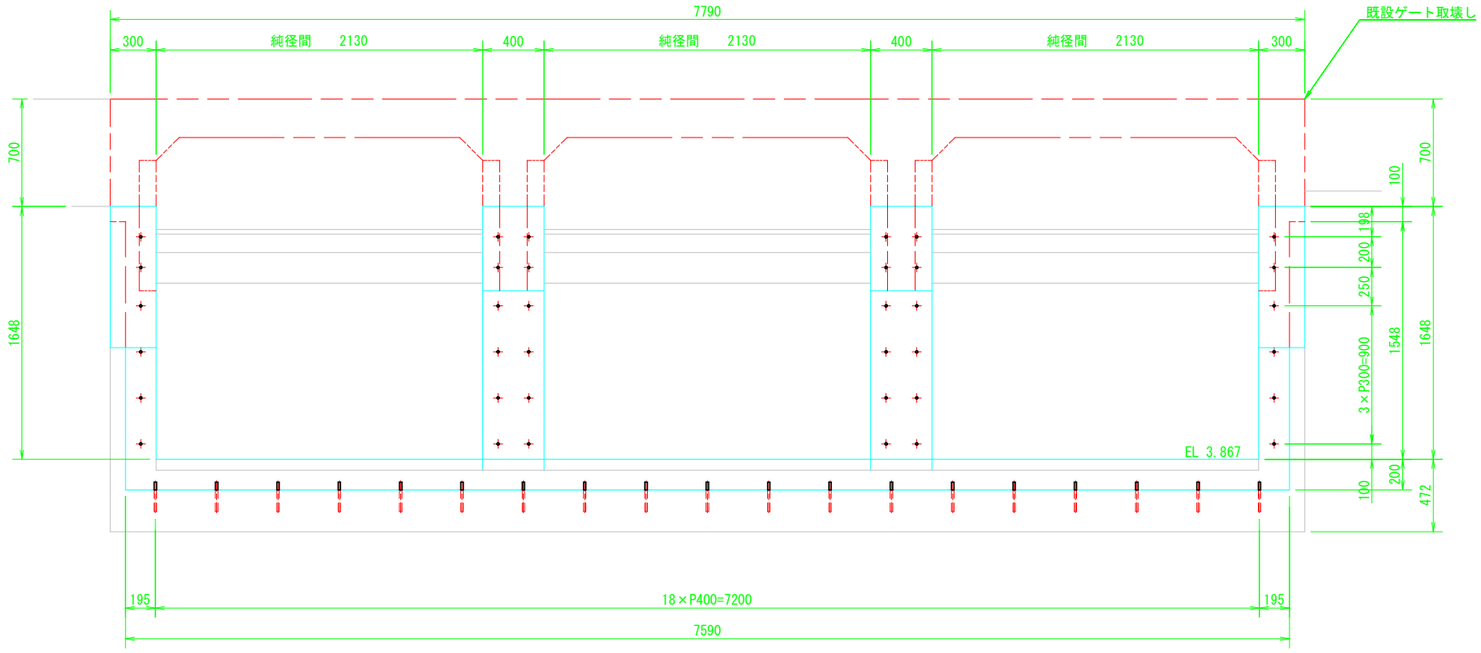

正面図S=1/20

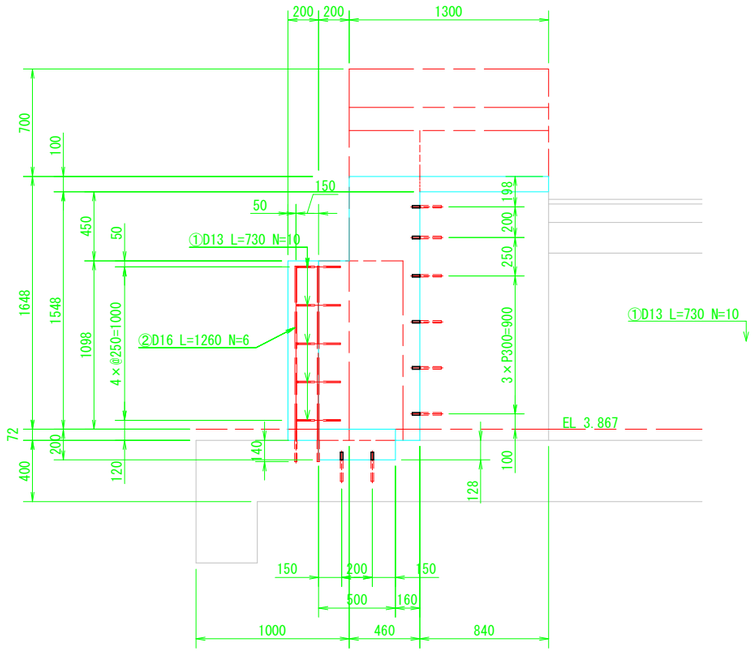

B-B断面図S=1/20

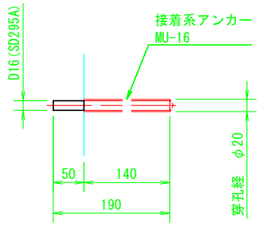

挿し筋詳細図S=1/5

N=80本

工事名	R１阿耕　国附　那賀川平島 分水ゲート製作据付１工事		
路線名等	那賀川・平島 地区		
工事箇所	阿南市羽ノ浦町・那賀川町		
図面名	江ノ口分水樋門　箱抜き寸法図		
縮尺	図 示	図面番号	10/16
会社名			
事務所名	徳島県南部総合県民局農林水産部＜阿南＞		

江ノ口分水樋門はつり図

平面図 S=1/25

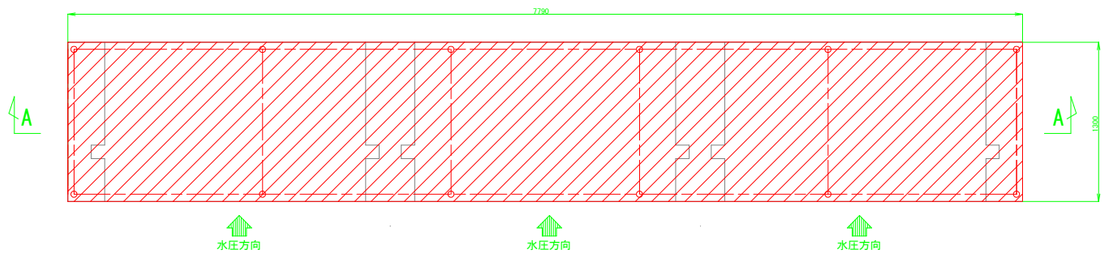

C － C S=1/25

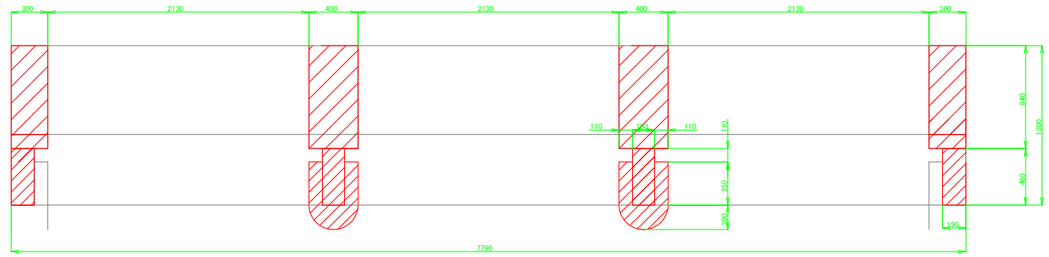

A － A S=1/25

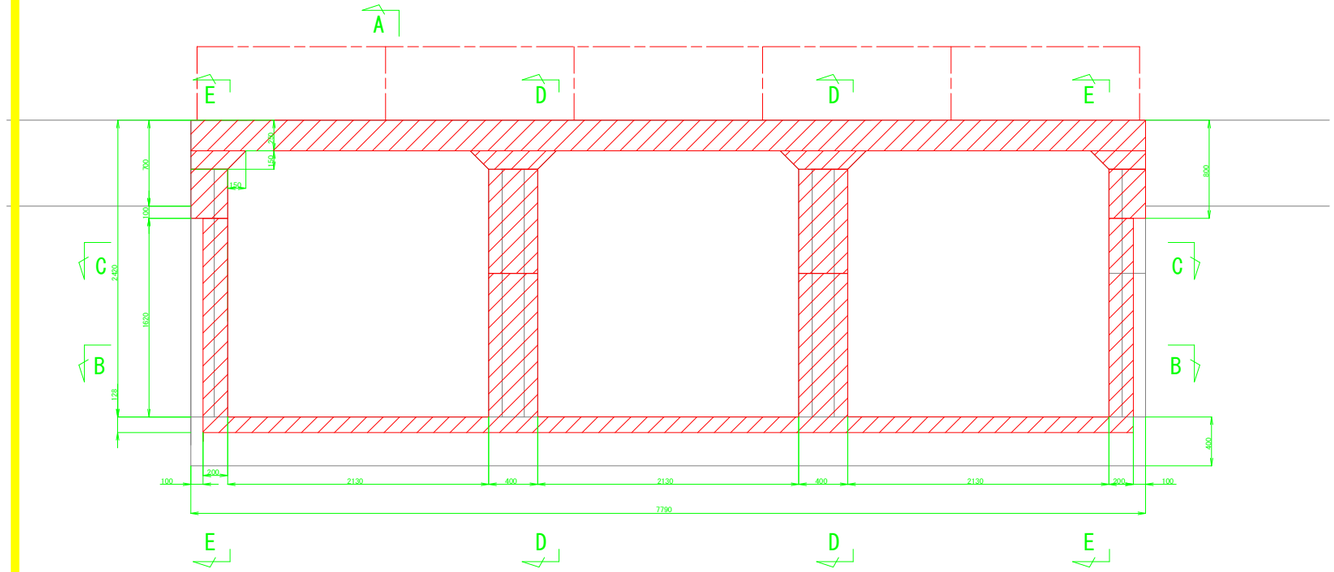

D － D S=1/25

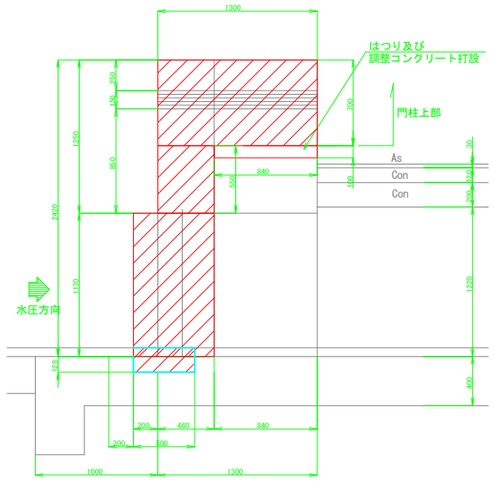

E － E S=1/25

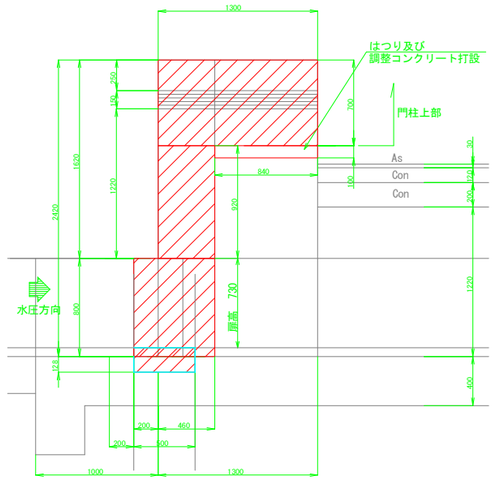

B － B S=1/25

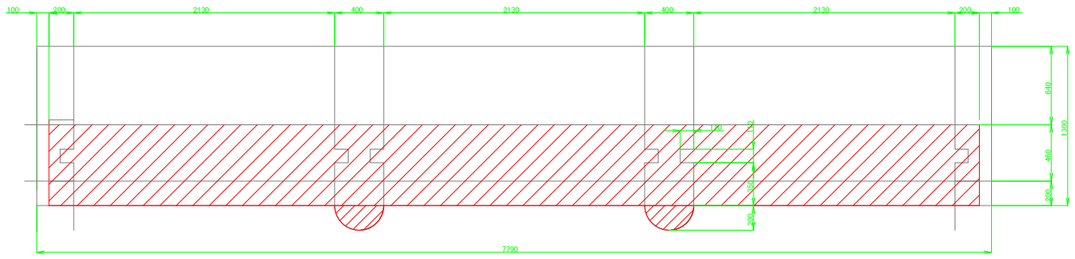

：コンクリートはつり部分を示す。

工事名	R１阿耕　国附　那賀川平島 分水ゲート製作据付１工事		
路線名等	那賀川・平島 地区		
工事箇所	阿南市羽ノ浦町・那賀川町		
図面名	江ノ口分水樋門　はつり図		
縮尺	図 示	図面番号	11/16
会社名			
事務所名	徳島県南部総合県民局農林水産部＜阿南＞		

江ノ口分水樋門扉体組立図

S=1/10

No	名　称	材　料	数量	規　格	注記
1	扉体	SUS304	1	PL6, [100×50×6他	
2	吊上金物	SUS304	2	PL16, PL12, PL9	
3	水密ゴム(A)	合成ゴム	2	t=10	
4	水密ゴム(B)	合成ゴム	1	t=10	
5	ゴム押え板(A)	SUS304	2	FB6×50	
6	ゴム押え板(B)	SUS304	1	FB6×50	
7	振れ止め	SUS304	4	FB19×50	
8	スライド板	SUS304	4	FB6×40	
9	六角ボルト	SUS304	2	M12×45	
10	六角ボルト	SUS304	32	M12×40	
11	六角ナット	SUS304	34	M12	
12	平座金	SUS304	34	M12	

(注　記)

1) 本図の指示なき溶接は ▽ を標準とし、溶接脚長は4～5mmとする。
2) 状況に応じて開先加工及びG仕上げを施すものとする。
3) 指示なきスカラップはC15, R20とする。
4) 特記以外の材質はすべてSUS304とする。
5) 指示なきボルトは全ネジとする。
6) 上記数量は1門分を示し、製作数は3門とする。

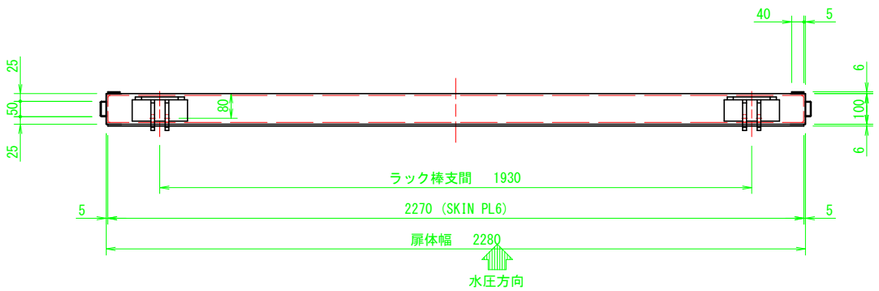

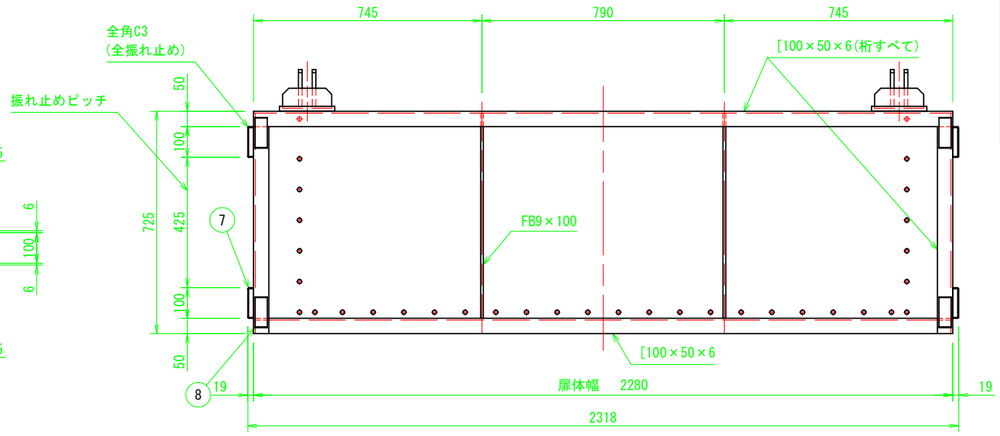

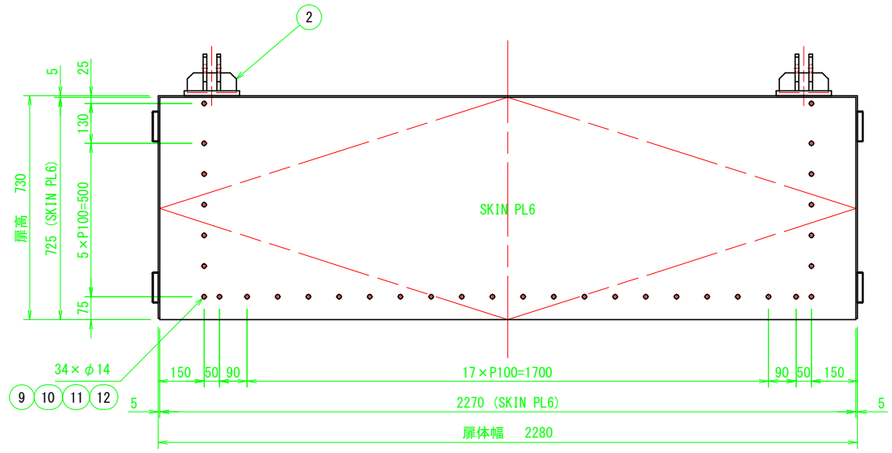

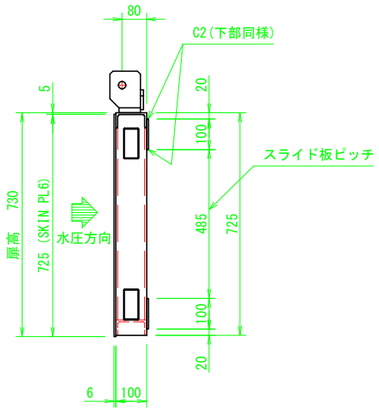

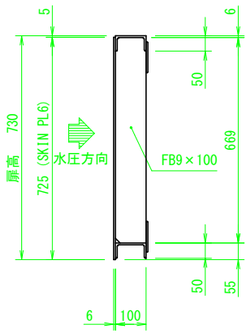

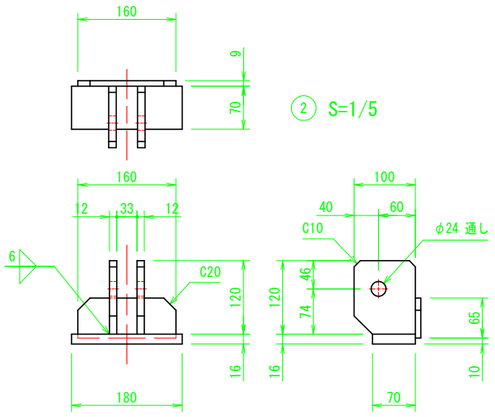

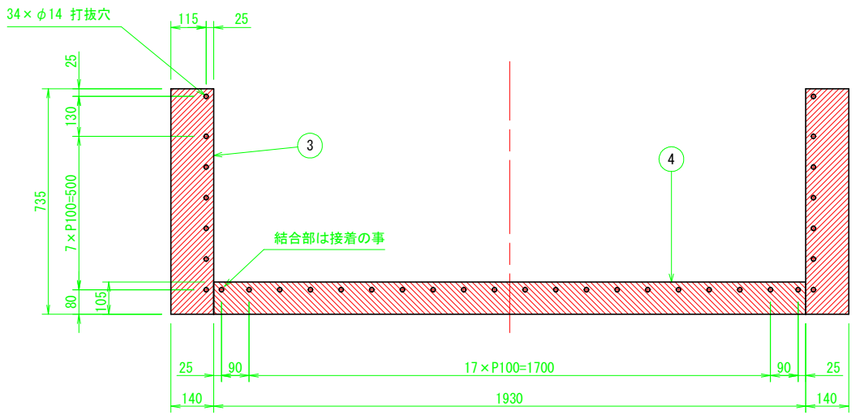

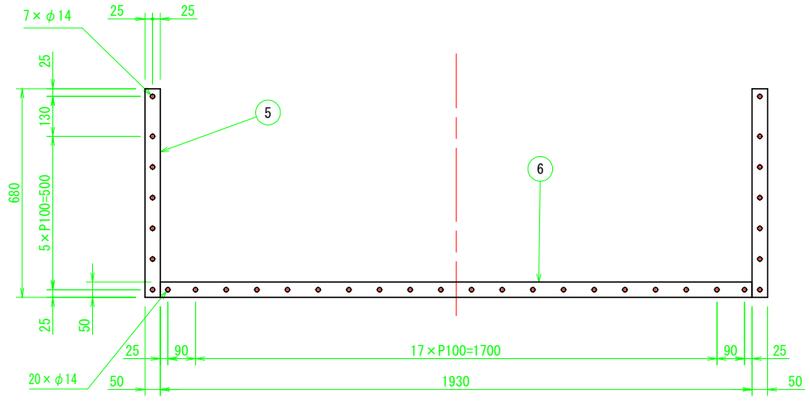

工事名	R１阿耕　国附　那賀川平島 分水ゲート製作据付１工事		
路線名等	那賀川・平島 地区		
工事箇所	阿南市羽ノ浦町・那賀川町		
図面名	江ノ口分水樋門 扉体組立図		
縮尺	図 示	図面番号	12/16
会社名			
事務所名	徳島県南部総合県民局農林水産部＜阿南＞		

江ノ口分水樋門 戸当り組立図

S=1/10

No	名　称	材　料	数量	規　格	注記
1	上部フレーム	SUS304	1	PL6	
2	サイドフレーム(右岸)	SUS304	1	PL6	
3	サイドフレーム(左岸)	SUS304	1	PL6	
4	下部フレーム	SUS304他	1	PL6, FB6×90	
5	アンカーフレーム	SUS304	16	φ13×150L	
6	六角ボルト	SUS304	8	M12×25	
7	ばね座金	SUS304	8	M12	
8	六角ボルト	SUS304	8	M20×40(PW, SW)	

(注　記)

1) 本図の指示なき溶接は▽を標準とし, 溶接脚長は4mmとする。
2) 状況に応じて開先加工及びG仕上げを施すものとする。
3) 下部フレーム(SS400部)はタック溶接(50-150)可とする。
4) 特記以外の材質はすべてSUS304とする。
5) 埋設部(SS400部)はジンクリッチ処理のこと。
6) 上記数量は1門分を示し、製作数は3門とする。

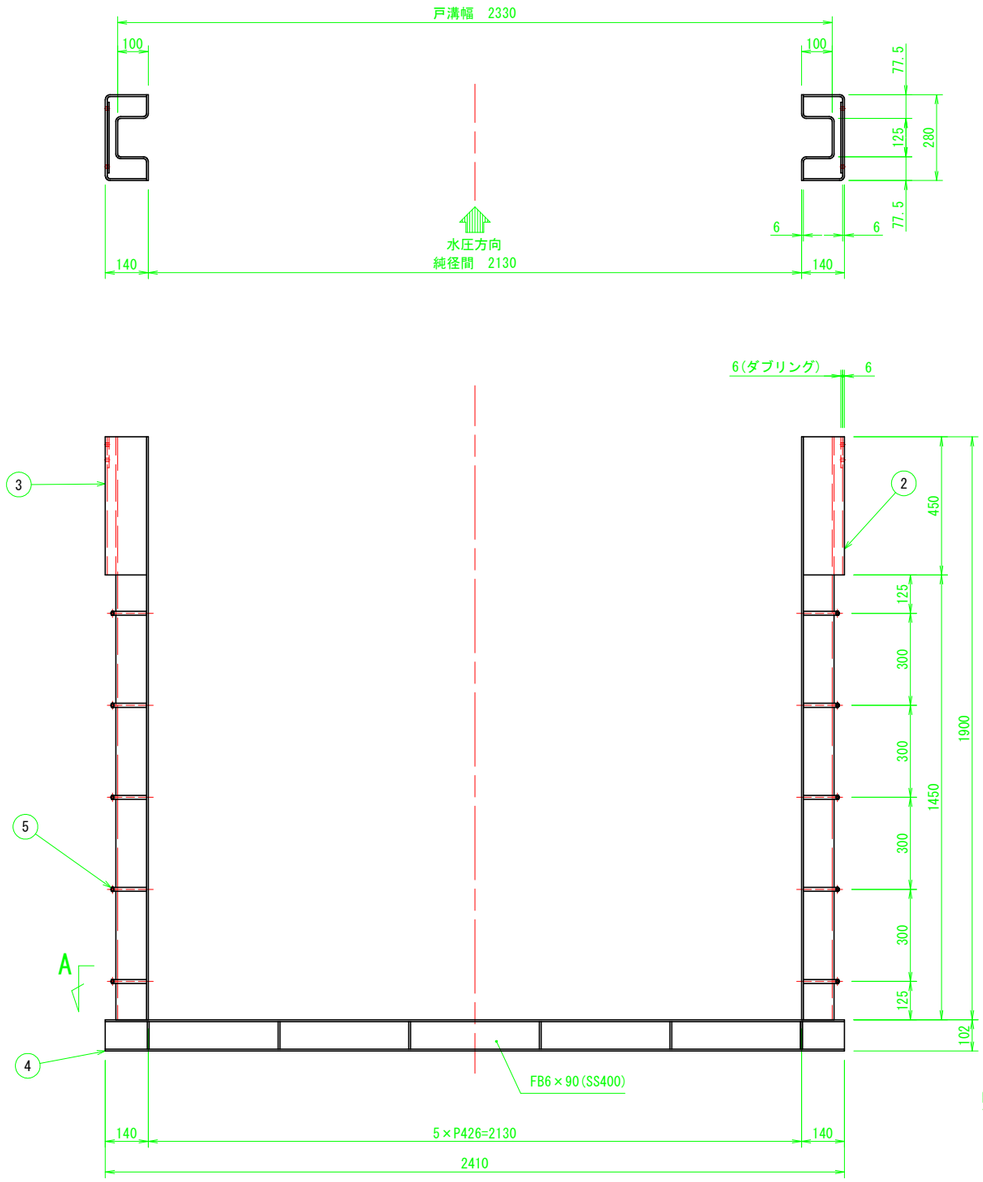

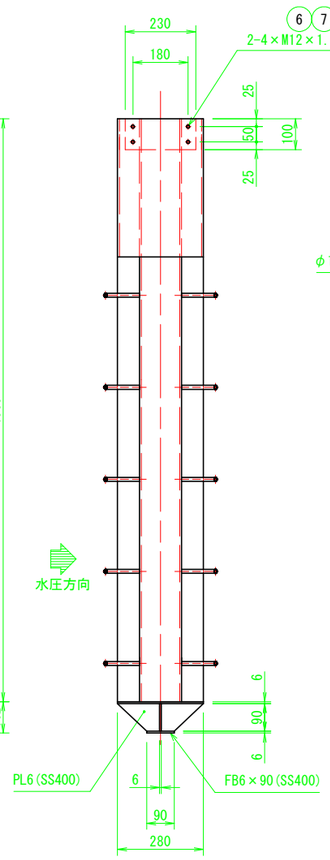

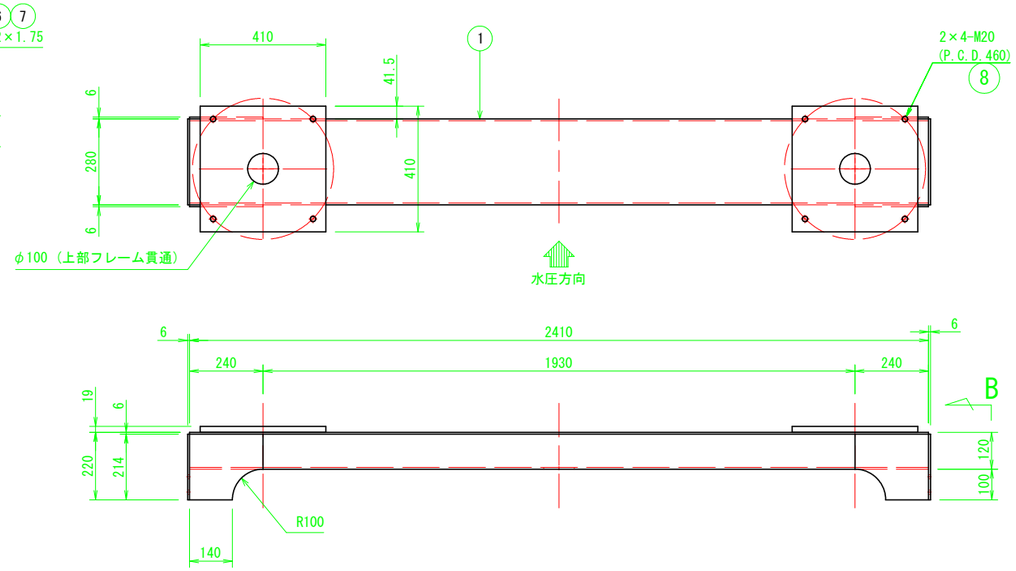

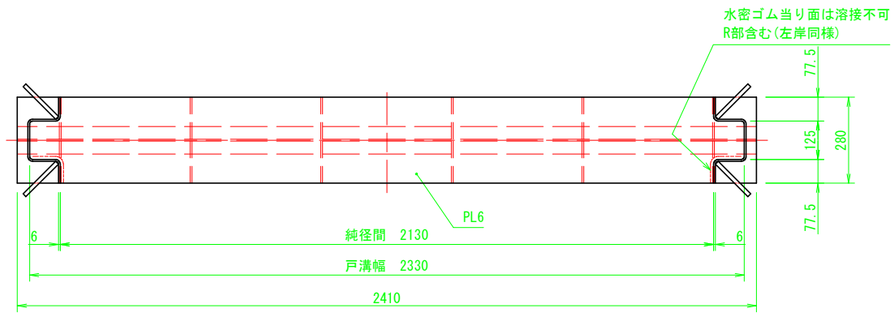

A 矢視図

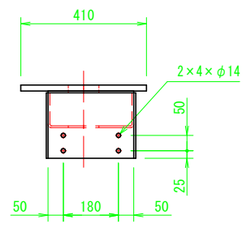

B 矢視図

工事名	R１阿耕　国附　那賀川平島 分水ゲート製作据付１工事		
路線名等	那賀川・平島 地区		
工事箇所	阿南市羽ノ浦町・那賀川町		
図面名	江ノ口分水樋門 戸当り組立図		
縮尺	図 示	図面番号	13/16
会社名			
事務所名	徳島県南部総合県民局農林水産部＜阿南＞		

江ノ口分水樋門 開閉機組立図

手動ラック式開閉機 S=1/10
(FC200)

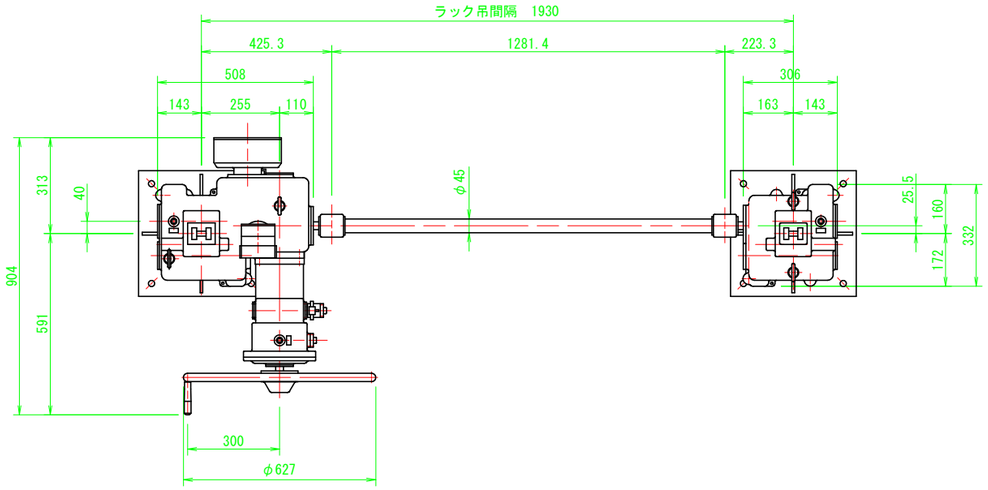

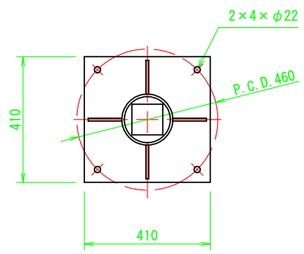

ラック棒 S=1/5
(SUS304)

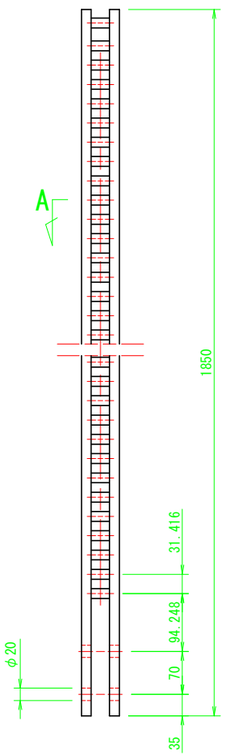

A矢視 S=1/5

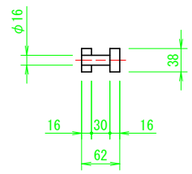

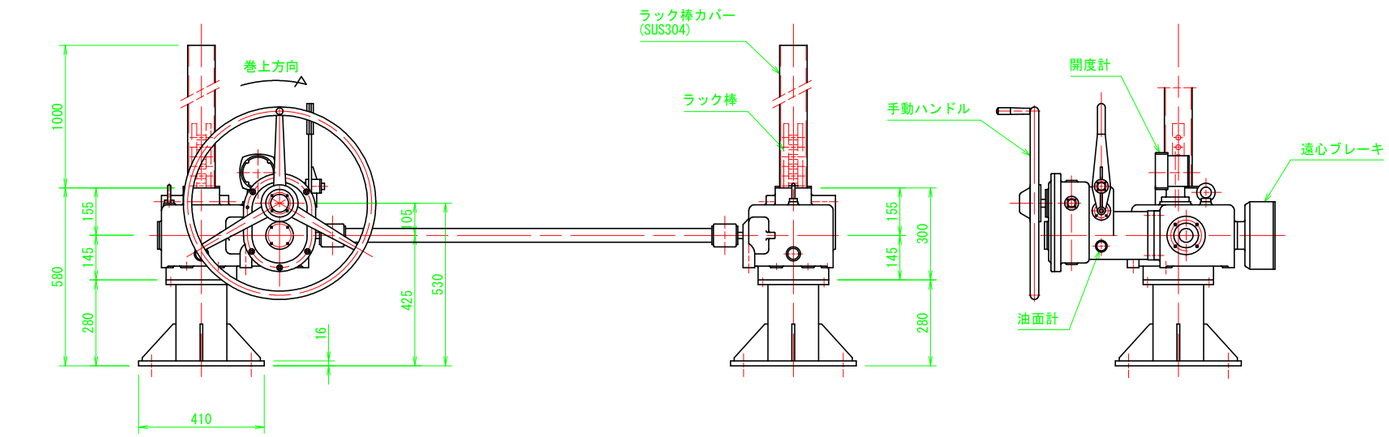

ラック棒継手 S=1/5
(SUS304)

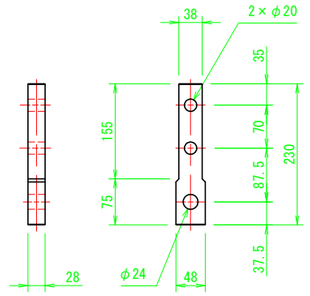

吊上ピン S=1/2
(SUS304N2)

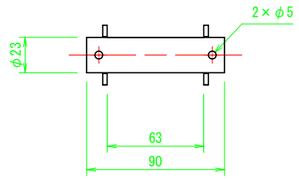

開 閉 機 要 目 表	
型 式	
開閉許容荷重	20 kN
開 閉 速 度	21.2 cm / 30rev
ラ ッ ク 棒	10 kN 用 ～ 2 本SUS304
全 減 速 比	1 / 35.52
備 考	

塗 装 仕 様				
工程	塗料名	標準塗布量 (g/m2)	塗装膜厚(μm) 各層	累計
第1層下塗	有機ｼﾞﾝｸﾘｯﾁﾍﾟｲﾝﾄ	700	75	
第2層下塗	弱溶剤形変性ｴﾎﾟｷｼ樹脂塗料 下塗(大気部用)	400	80	155
第3層下塗	弱溶剤形変性ｴﾎﾟｷｼ樹脂塗料 下塗(大気部用)	400	80	235
第4層中塗	弱溶剤形ﾎﾟﾘｳﾚﾀﾝ樹脂塗料用 中塗	220	40	275
第5層上塗	弱溶剤形ﾎﾟﾘｳﾚﾀﾝ樹脂塗料 上塗	170	30	305
上塗色番号:69-50T(青) 本体塗装面積:3.16 ㎡				

工事名	R１阿耕 国附 那賀川平島 分水ゲート製作据付１工事		
路線名等	那賀川・平島 地区		
工事箇所	阿南市羽ノ浦町・那賀川町		
図面名	江ノ口分水樋門 開閉機組立図		
縮尺	図 示	図面番号	14 /16
会社名			
事務所名	徳島県南部総合県民局農林水産部<阿南>		

江ノ口分水樋門 操作台組立図

No	名　　称	材　料	数量	規　　格	注　記
1	操作台	SUS304	1	ChPL6, L65×65×6他	
2	オールアンカー	SUS304	4	M12×70	

（注　記）

1）本図の指示なき溶接は ⌐ ⌐ を標準とし，溶接脚長は4mmとする。
2）状況に応じて開先加工及びG仕上げを施すものとする。
3）指示なき角は糸面取りとする。
4）上記数量は1門分を示し、製作数は3門とする。

平面図 S=1/8

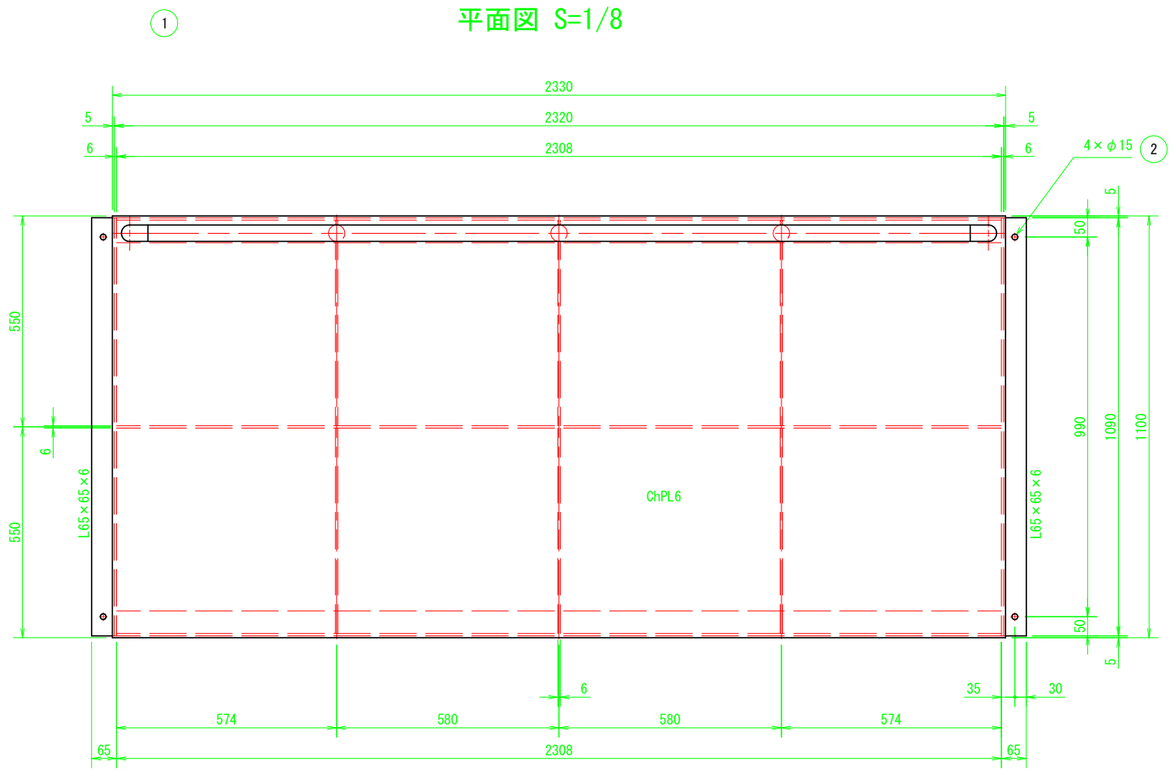

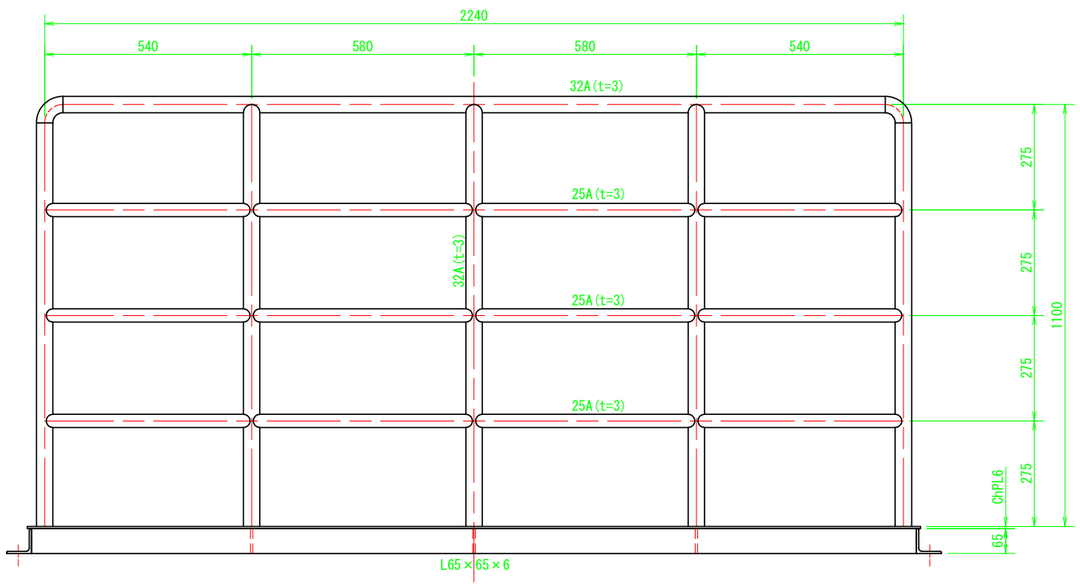

正面図 S=1/8

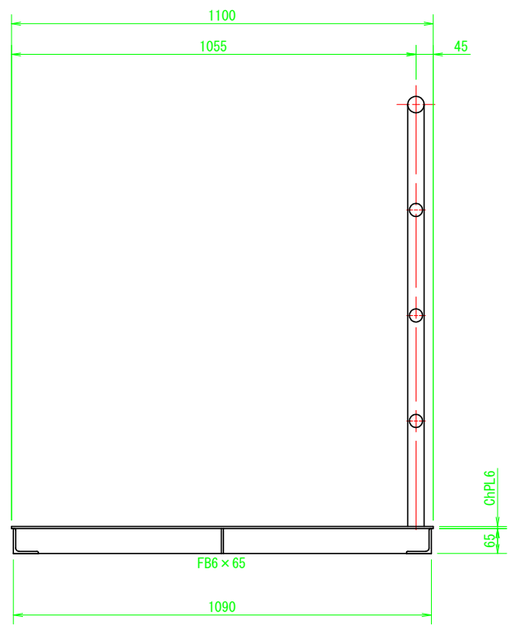

断面図 S=1/8

工事名	R１阿耕　国附　那賀川平島 分水ゲート製作据付１工事		
路線名等	那賀川・平島 地区		
工事箇所	阿南市羽ノ浦町・那賀川町		
図面名	江ノ口分水樋門 操作台組立図		
縮尺	図 示	図面番号	15/16
会社名			
事務所名	徳島県南部総合県民局農林水産部＜阿南＞		

仮設計画平面図

阿南市羽ノ浦町・那賀川町　那賀川・平島　地区

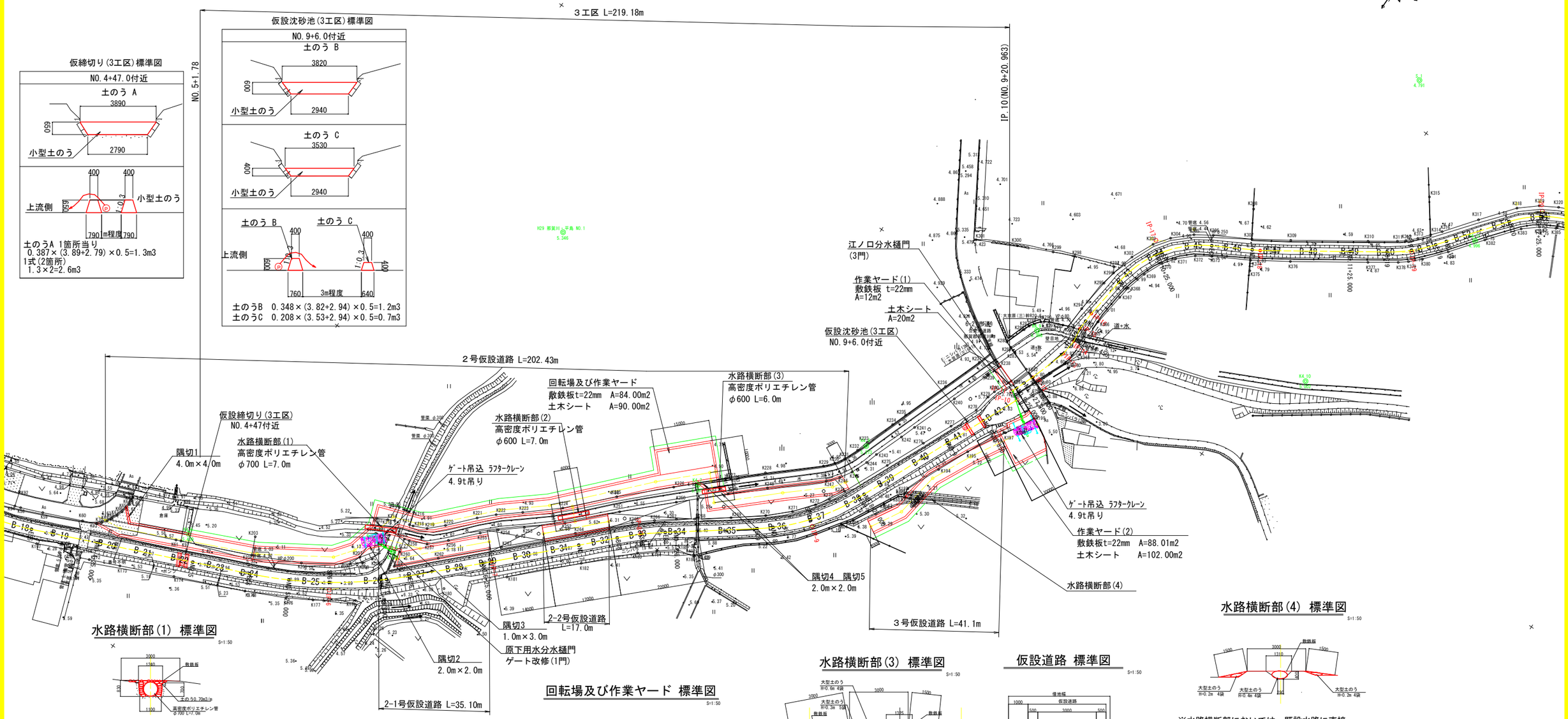

水路横断部(1) 標準図

S=1:50

※水路横断部においては、既存水路と仮設管や敷鉄板との空隙に土のうをしっかりと積み、既存水路に直接荷重が掛からないようにすること。

水路横断部(2) 標準図

S=1:50

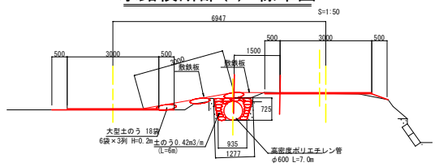

回転場及び作業ヤード 標準図

S=1:50

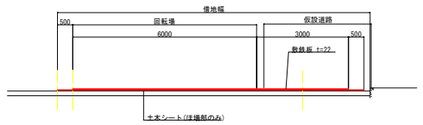

水路横断部(3) 標準図

S=1:50

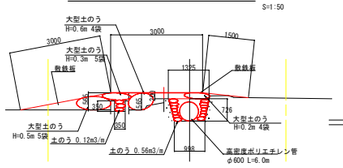

仮設道路 標準図

S=1:50

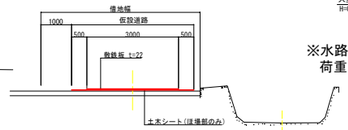

水路横断部(4) 標準図

S=1:50

※水路横断部においては、既設水路に直接荷重が掛からないようにすること。

工事名	R１阿耕　国附　那賀川平島 分水ゲート製作据付１工事		
路線名等	那賀川・平島 地区		
工事箇所	阿南市羽ノ浦町・那賀川町		
図面名	仮設計画平面図		
縮尺	1:500	図面番号	16/16
会社名			
事務所名	徳島県南部総合県民局農林水産部＜阿南＞		